SOLIS MASTER TOP

Technische Dokumentation (Deutsch)

Inhalt	Tabel des matierères	List of contents	Seite Page

Verschalung	Coffrage complet	Covering	2
Gestell	Châssis	Frame	4
Hydraulik	Hydraulique	Hydraulic	5
Durchlauferhitzer Wasser	Percolateur eau chaude	Flowboiler hotwater	7
Dampferzeuger	Générateur à vapeur	Steamgenerator	8
Mühle	Moulin	Grinder	9
Auszug	Tiroir	Ejector	10
Auslaufventil Heisswasser Dampf	Sortie eau chaude / vapeur	Outlet Hot water / steam	12
Elektronik	Eléctronique	Electronic	13
Brüheinheit	Unité d'ébouillantage	Brewing unit	14
Zubehör	Accessoires	Accessory	16
Festwasseranschluss maschinenseitig	Raccord eau directe côté de la machine	Fixed water connection machine side	17
Ersatzteilset	Pièces détachées	Recommended Spar Part Set	19
Elektrisches Schema	Eléctrique diagramme	Electrical Diagram	22
Hydraulik Schema	Hydraulique diagramme	Hydraulic Diagram	25
Störungsanzeigen	Indication de pannes	Default indicator	26
Panel	Panneau	Panel	27
Spez. Störungsanzeigen	Indication de pannes special	Special default indicator	28
Serviceprogramm Windows	Interface programme de service	Interface program	30
Festwasseranschluss	Raccordement d'eau fixe	Fixed connection to water supply	31

Drawing 1 / Zeichnung 1 / Planche 1

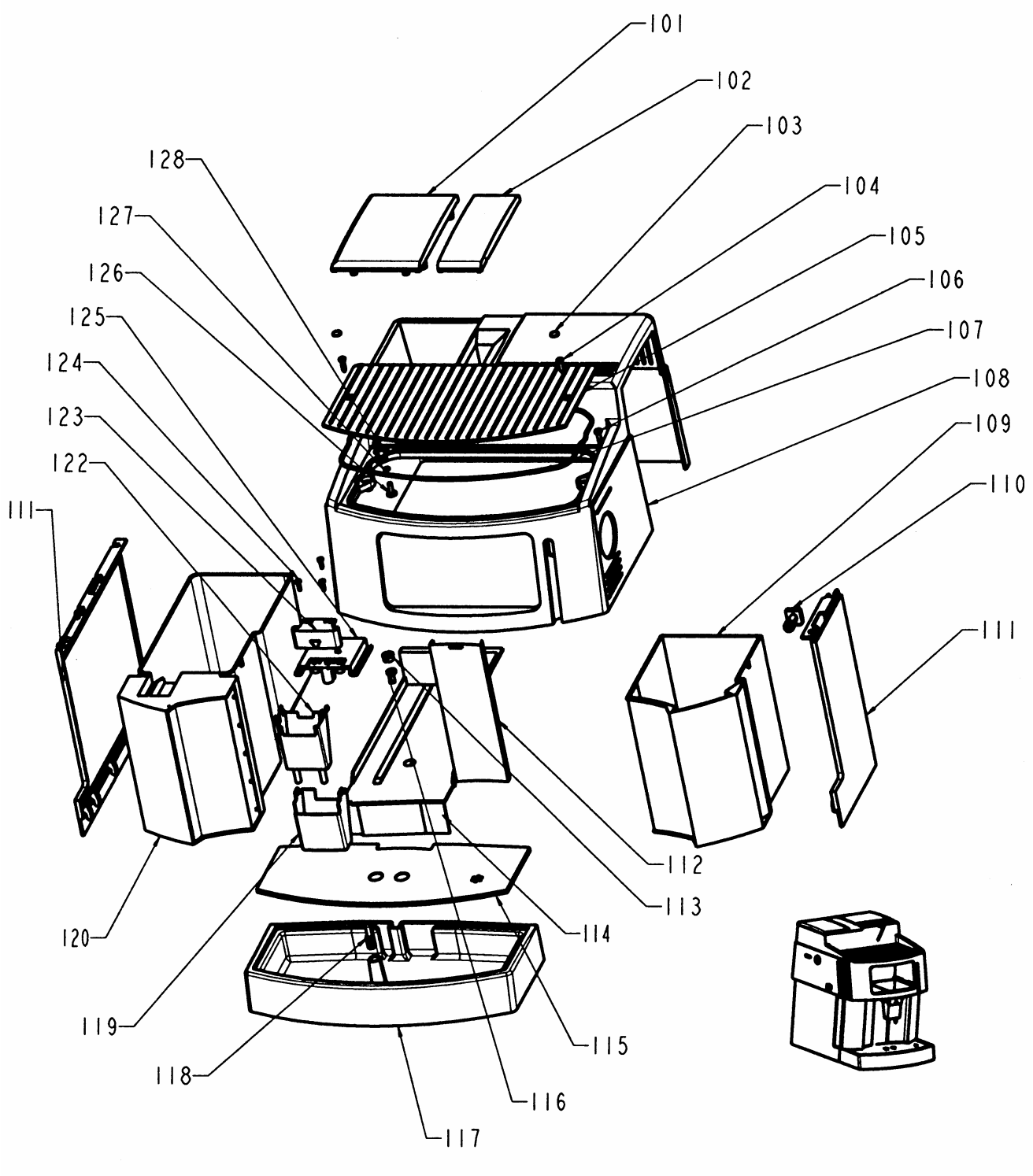

Pos	Art-Nr.	Artikelbezeichnung Deutsch	Description francais	Description english	Sp set
101	3627.07	Deckel Bohnen blau	couvercle cafe bleu	cover beans blue	2
101	3627.09	Deckel Bohnen silber	couvercle cafe argent	cover beans silver	2
101	3627.13	Deckel Bohnen grau	couvercle cafe gris	cover beans grey	2
102	3627.08	Deckel Pulver blau	couvercle poudre bleu	cover powder blue	1
102	3627.12	Deckel Pulver silber	couvercle poudre argent	cover powder silver	1
102	3627.14	Deckel Pulver grau	couvercle poudre gris	cover powder grey	1
103	3626.57	Deckel Tassenblech	couvercle p. plaque de tasse	cover to cup tray	10
104	3628.10	Pt-Torx-Schraube KA 40x12	pt-torx-vis	pt-torx screw	
105	3627.96	Tassenblech	feuille p. tasse	cup tray	
106	3626.67	Pt-Schrauben KA 40x14	vis	screw	
107	3627.97	Abdichtung Tassenblech	garniture etache p. tasse	seal to cup cover	
108	3622.72	Haube blau Master Top	capot bleu Master Top	tophood blue Master Top	
108	3622.74	Haube grau Master Top	capot gris Master Top	tophood grey Master Top	
108	3622.75	Haube silber Master Top	capot argent Master Top	tophood silver Master Top	
109	3627.57	Wassertank blau	recipient d'eau bleu	water tank blue	1
109	3627.58	Wassertank grau	recipient d'eau gris	water tank grey	1
109	3627.59	Wassertank silber	recipient d'eau argent	water tank silver	1
110.a	3627.62	Tankventil Stempel	soupape d. reservoire	valve for water tank	5
110.b	3627.64	O-Ring zu Tankventil Stempel	joint p. bouchon de valve	o-ring for valve	10
111	3627.47	Seitenwand lks u. rts blau	paroid laterale gauche et droite bleu	side wall right and left blue	
111	3627.48	Seitenwand lks u. rts grau	paroid laterale gauche et droite gris	side wall right and left grey	
111	3627.49	Seitenwand lks u. rts silber	paroid laterale gauche et droite argent	side wall right and left silver	
112	3627.67	Abdeckblech Mittelstück	couverture	middle cover	
113	3627.99	Deckel Podest	couvercle	cover support	10
114	3627.85	Podest Satzbehälter	palier p.tiroir marc de cafe	support waste bucket	
115	3627.75	Tropfblech	plaque de metal	drip plate	
116	3620.77	Linsenschraube M4x12	vis	screw	
117	3627.72	Tropfwanne geprägt blau	cuve égouttoir bleu	drip tray blue	
117	3627.73	Tropfwanne geprägt grau	cuve égouttoir gris	drip tray grey	
117	3627.74	Tropfwanne geprägt, silber	cuve égouttoir argent	drip tray silver	
119	3627.17	Ausgusshülle silber	emballage argent	drain body silver	
119	3627.18	Ausgusshülle blau	emballage bleu	drain body blue	
119	3627.22	Ausgusshülle grau	emballage gris	drain body grey	
120	3627.52	Satzschublade blau	tirroir marc de cafe bleu	waste bucket blue	2
120	3627.53	Satzschublade grau	tirroir marc de cafe gris	waste bucket grey	2
120	3627.54	Satzschublade silber	tirroir marc de cafe argent	waste bucket silver	2
122	3627.30	Ausgussbecher	bec	draining part	3
123	3627.19	Ausgussabdeckung blau	couverture bleu	drain cover blue	
123	3627.21	Ausgussabdeckung silber	couverture argent	drain cover silver	
123	3627.23	Ausgussabdeckung grau	couverture gris	drain cover grey	
124	3620.80	Schraube KA 40x10	vis	screw	
125	3627.35	Ausgussführung	commutation	drain slider	
126	3620.77	Linsenschraube M4x12	vis	screw	
127	3620.95	Fächerscheibe	disque eventail	serrated lockwasher	
128	3627.98	Erdungsklemme 2-fach	borne de terre	ground clamp double	

Drawing 2 / Zeichnung 2 / Planche 2

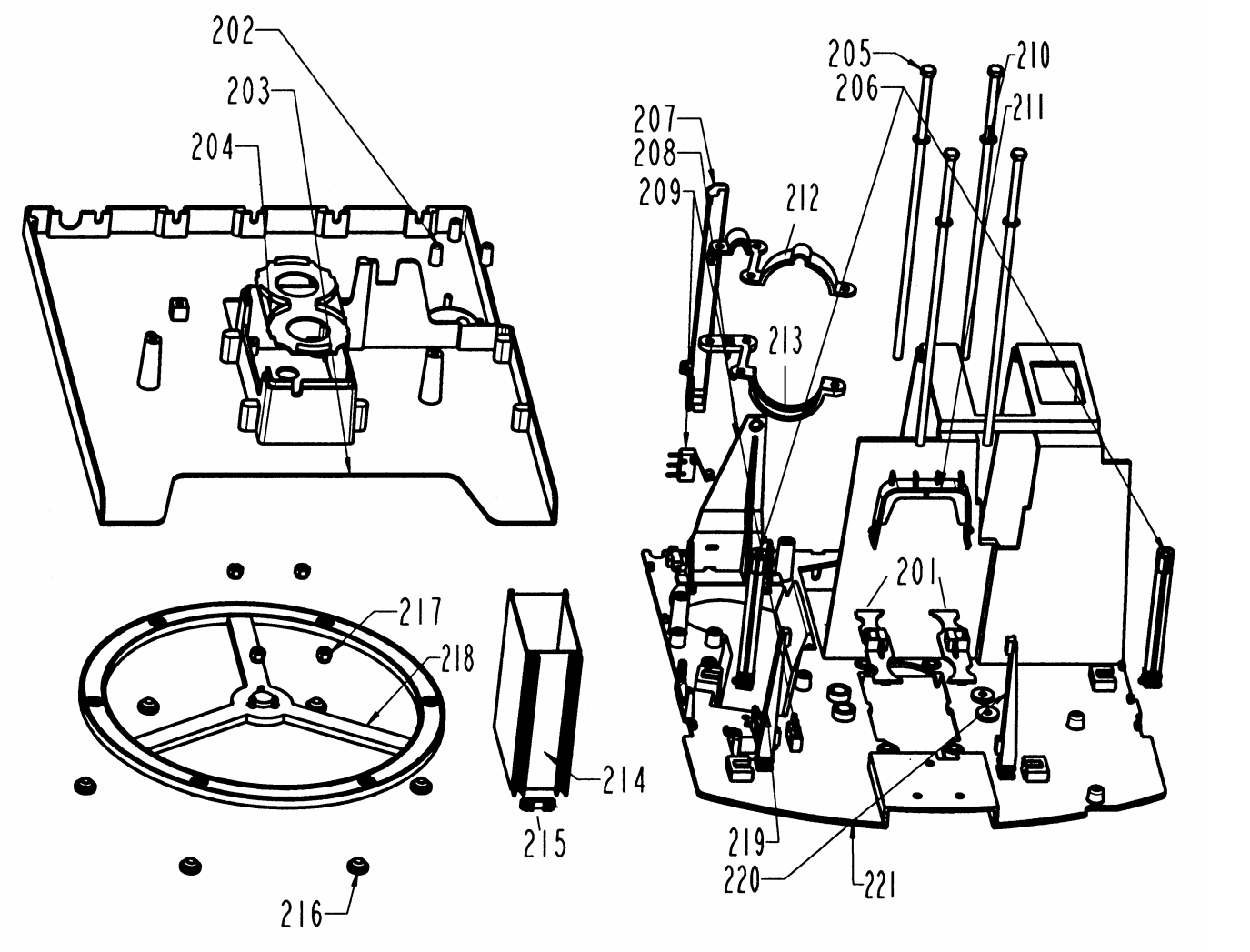

Pos	Art-Nr.	Artikelbezeichnung Deutsch	Description francais	Description english	Sp set
201	3620.60	Halter oben	appui en haut	upper holder	
202	3620.98	Gummihülse	gaine en caoutchouc	rubber sleeve	
204	3620.65	Halter unten Gummi	appui au fond	lower holder	5
206	3620.55	Distanzstück	piece intercalaire	distance piece	
207	3620.50	Hebel Endschalter	levier	arm to switch	
208	3620.45	Befestigung Endschalter	fixation	fixation to switch	
209	3622.30	Microschalter	interrupteur mini.	microswitch with wheel	
211	3620.70	Bügel	fourchette	bow	
212	3620.36	Halteoberteil Muehlemotor	appui de partie super.p.moul.	holder upper frame	
213	3620.35	Halterunterteil Muehlemotor	appui de partie inferi.p.moul.	holder lower frame	
215	3620.90	Schlauchhalter	support tube	tube holder frame	
218	3620.25	Drehring	anneau tournant	turning ring	
219	3620.74	Printträger links	support de plaquette gauche	printholder left	
220	3620.75	Printträger rechts	support de plaquette droite	printholder right	

Drawing 3 / Zeichnung 3 / Planche 3

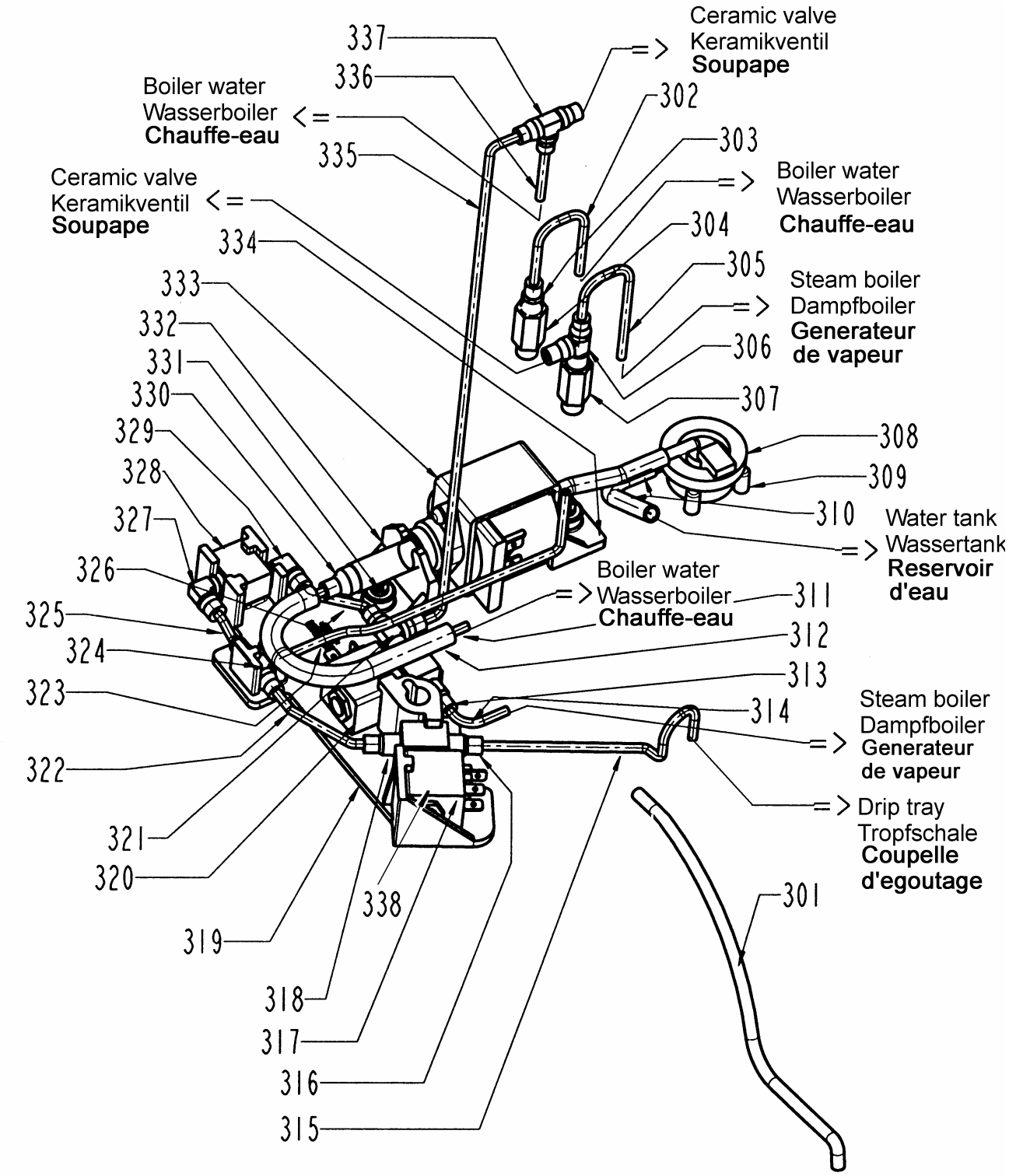

Pos	Art-Nr.	Artikelbezeichnung Deutsch	Description francais	Description english	Sp set
301	3621.45	Formschlauch	tuyau	form tube	
302	3621.35	Formschlauch Wasser	tuyau de / w	tube	
303	3623.08	Anschluss Legris	raccord legris	legris connection	
304	3621.26	Ueberdruckventil	soupape de surpression	supression valve	1
305	3621.36	Formschlauch Dampf	tuyau de / d	tube	
306	3623.59	Anschluss Legris	raccord legris	connection	
307	3621.26	Ueberdruckventil	soupape de surpression	supression valve	1
308	3621.55	Flowmeter inkl. Silikonschlauch	debitm. de fluen. incl.tuyau	flowmeter	1
309	3620.98	Gummihülse	gaine en caoutchouc	rubber sleeve	
311	3621.44	Teflonschlauch	tuyau	tube	4
312	3621.40	Schutzschlauch Pumpe	tuyau p. pompe	tube	
313	3623.08	Anschluss Legris	raccord legris	legris connection	
314	3621.39	Teflonschlauch	tuyau	tube	
315	3621.37	Formschlauch Ventil	tuyau soupape	valve form tube	
316	3623.08	Anschluss Legris	raccord legris	legris connection	
317	3621.01	Magnetventil	soupape aimant	valve	2
318	3623.08	Anschluss Legris	raccord legris	legris connection	
319	3621.90	Ventilgummi	caoutchouc soupape	valve rubber	
320	3621.01	Magnetventil	soupape aimant	valve	
321	3623.59	Anschluss Legris	raccord legris	connection	
322	3621.43	Teflonschlauch	tuyau	tube	
323	3621.42	Teflonschlauch	tuyau	tube	
324	3621.20	Anschluss Legris	raccord legris	connection	4
325	3621.46	Teflonschlauch	tuyau	tube	
326	3621.47	Formschlauch	tuyau	form tube	
327	3623.09	Anschluss Legris	raccord legris	connection	
328	3621.30	Druckventil 4 Bar	soupape de refoulement 4 bar	non return valve	5
329	3623.09	Anschluss Legris	raccord legris	connection	9
330	3621.10	Anschluss	raccordement	legris connection	
331	3620.77	Linsenschraube M4x12	vis	screw	
332	3621.65	Pumpenhalter	support de pompe	rack for pump	
333	3621.60	Schwingankerpumpe	pompe	swing anchor pump	1
334	3621.65	Pumpenhalter	support de pompe	rack for pump	
335	3621.41	Teflonschlauch 4/2.5x400	tuyau 4/2.5x400	pipe 4/2.5x400	
336	3621.38	Teflonschlauch	tuyau	tube	
337	3621.20	Anschluss Legris	raccord legris	connection	
338	3621.28	Magnetspule 28,5 Volt	bobine	coil to valve	

Drawing 4 / Zeichnung 4 / Planche 4

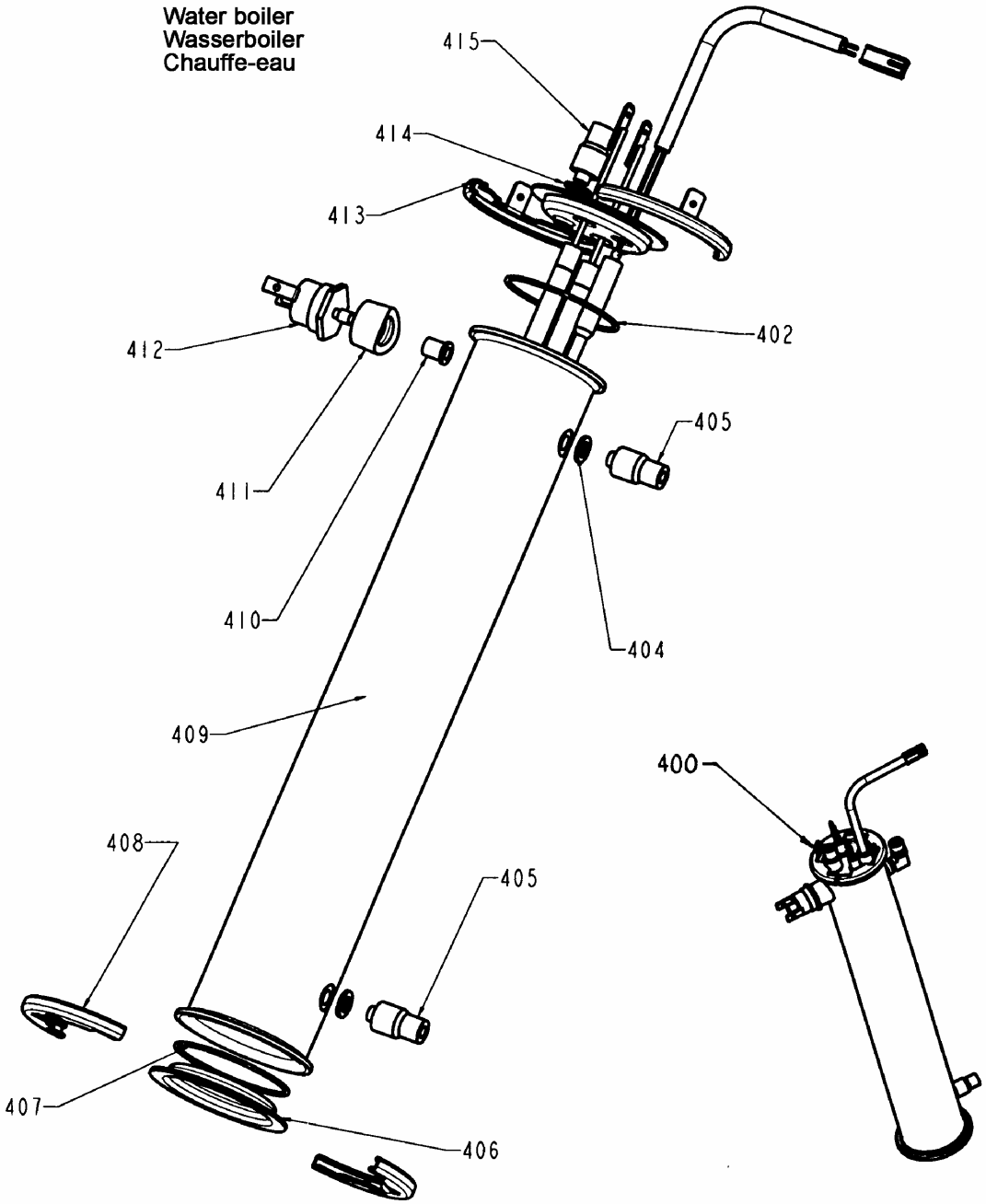

Pos	Art-Nr.	Artikelbezeichnung Deutsch	Description francais	Description english	Sp set
400	3623.00	Heisswassererzeuger 230V	accumulateur 230V	flowboiler hotwater 230V	2
400	3623.53	Heisswassererzeuger 100V	accumulateur 100V	flowboiler hotwater 100V	2
400	3623.54	Heisswassererzeuger 120V	accumulateur 120V	flowboiler hotwater 120 V	2
403	3620.79	Inox Legris gerade	inox connection ger.	legris connection Inox	8
404	3621.52	Dichtring	joint d'etancheite	sealing ring	
405	3620.79	Inox Legris gerade	inox connection ger.	legris connection Inox	
412	3623.07	Klixon	clixon	klixon	
414	3621.52	Dichtring	joint d'etancheite	sealing ring	20
415	3623.08	Anschluss Legris	raccord legris	legris connection	

Drawing 5 / Zeichnung 5 / Planche 5

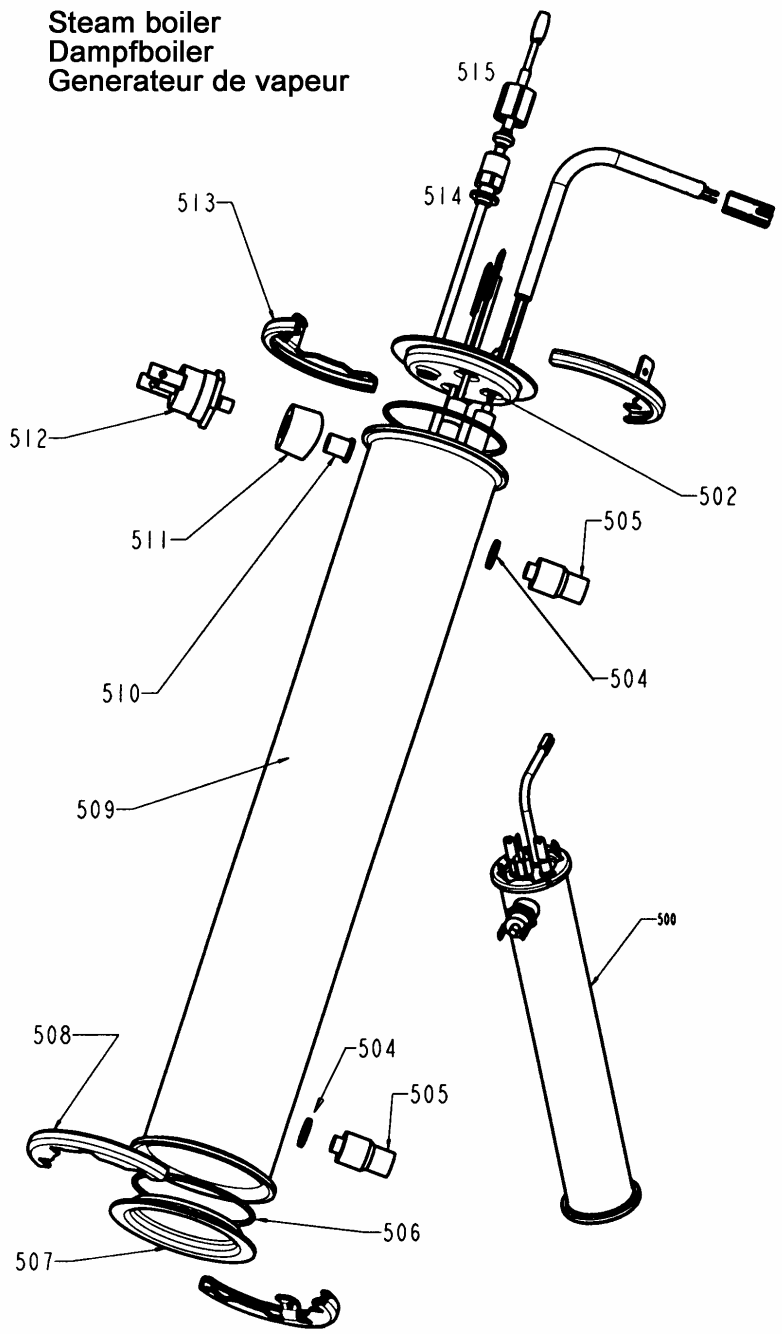

Pos	Art-Nr.	Artikelbezeichnung Deutsch	Description francais	Description english	Sp set
500	3623.50	Dampferzeuger 230V	generateur de vapeur 230V	steam boiler 230V	2
500	3623.51	Dampferzeuger 100V	generateur de vapeur 100V	steam boiler 100V	2
500	3623.52	Dampferzeuger 120V	generateur de vapeur 120V	steam boiler 120V	2
503	3620.79	Inox Legris gerade	inox connection ger.	legris connection Inox	
504	3621.52	Dichtring	joint d'etancheite	sealing ring	
505	3620.79	Inox Legris gerade	inox connection ger.	legris connection Inox	
512	3623.07	Klixon	clixon	klixon	
514	3621.52	Dichtring	joint d'etancheite	sealing ring	
515	3623.60	Sonde komplett	sonde compl.	sonde compl	

Drawing 6 / Zeichnung 6 / Planche 6

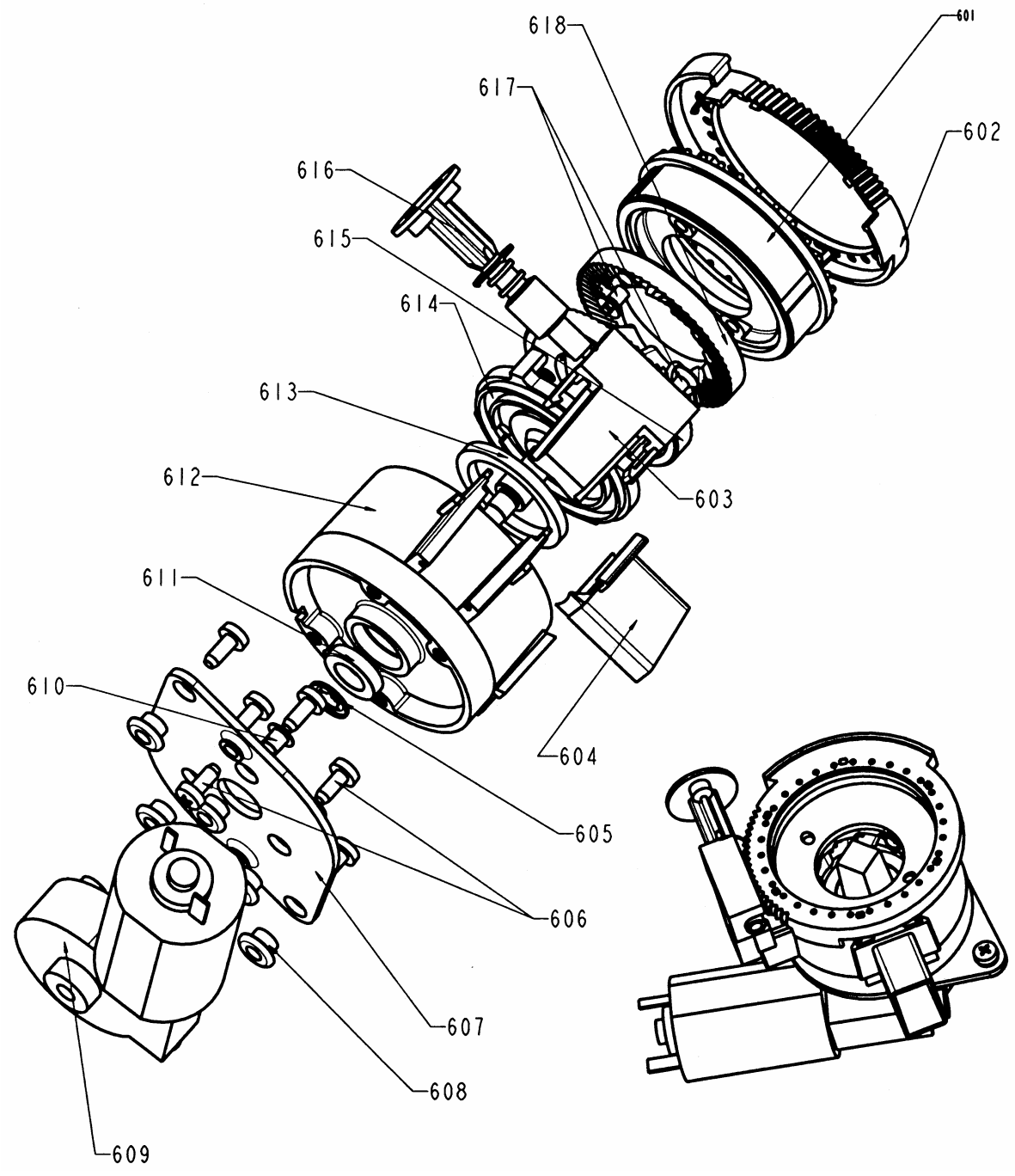

Pos	Art-Nr.	Artikelbezeichnung Deutsch	Description francais	Description english	Sp set
601	3624.07	Einstellring	rondelle de reglage	adjusting ring	
602	3624.28	Mahlgradscheibe schwarz	disque p. degre d.dessech. noir	grinding level disc black	2
603	3624.25	Wellenlager	palier coussinet	shaft bearing	
604	3624.37	Pulverauslauf	sortie de poudre	coffee powder outlet	2
608	3624.34	Dämpfer Motorplatte	silencieux p. plaque de moteur	shock absorber to motor	
609	3624.31	Mühlemotor	moteur gmpg	GMPG motor	1
615	3624.16	Mahlscheibe drehend	element broyer tournant	grinding disc rotating	2
616	3624.22	Schneckenwelle schwarz	arbre noir	worm shaft black to grinder	
617	3624.43	Senkschraube M5 x 8	vis m5x8	screw M 5x8	
618	3624.13	Mahlscheibe	element broyeur fixe	grinding disc fix	2

Drawing 7 / Zeichnung 7 / Planche 7

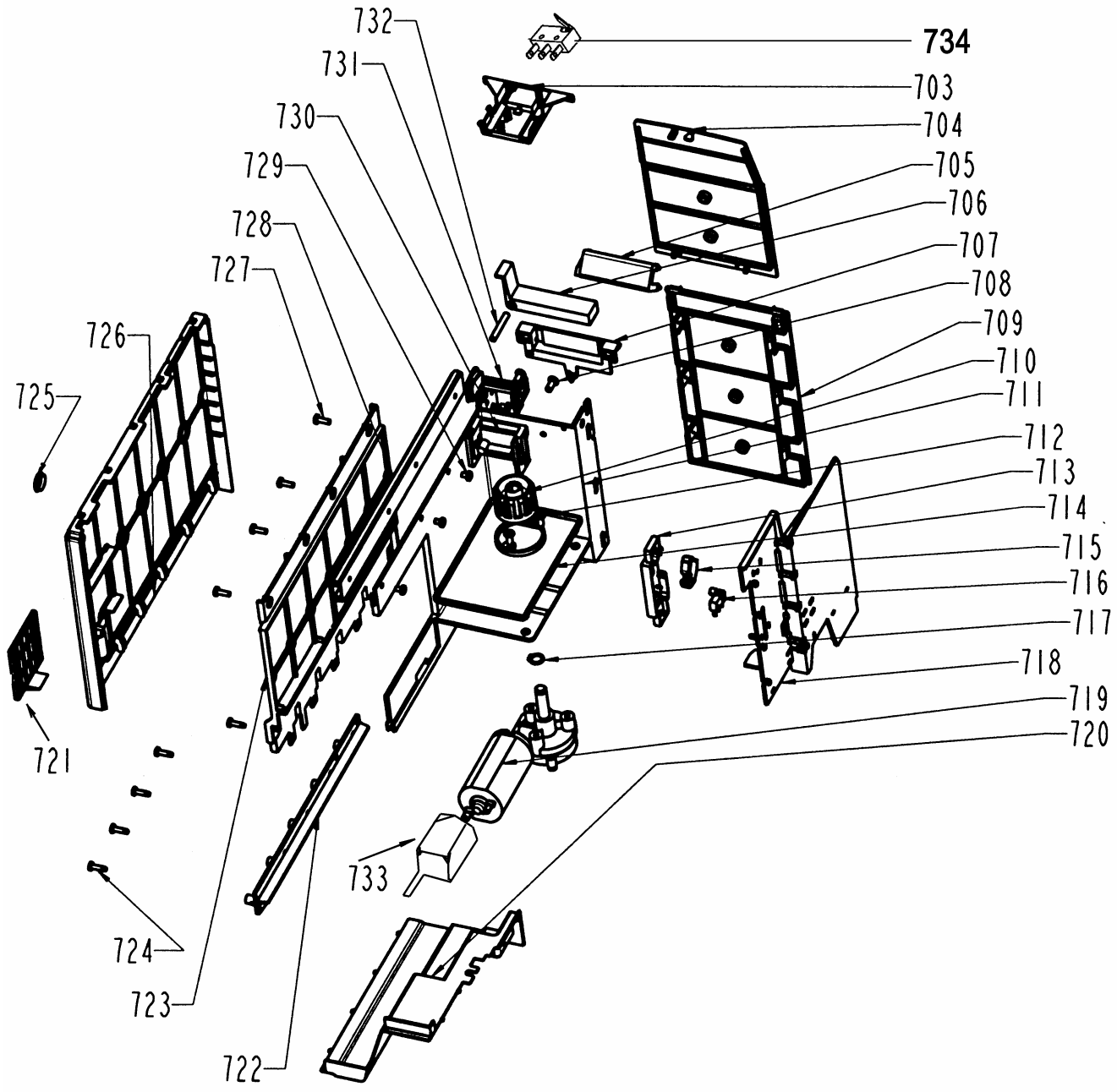

Pos	Art-Nr.	Artikelbezeichnung Deutsch	Description francais	Description english	Sp set
703	3626.82	Verschlusshalterung, neues Modell	support bouchon, nouveau modèle	holder to lock	3
704	3626.16	Seitentüre und Abdeckung blau	porte laterale et couverture bleu	sidedoor and cover blue	2
704	3626.20	Seitentüre und Abdeckung grau	porte laterale et couverture gris	sidedoor and cover grey	2
704	3626.23	Seitentüre und Abdeckung silber	porte laterale et couverture argent	side door and cover silver	2
705	3626.05	Drehstück Seitentüre	unite tournante porte laterale	turning part sidedoor	
706	3626.45	Verriegelung seitlich	verrouillage lateral	lock to ejector	
707	3626.80	Befestigungsteil Quer	unite de fixation transversale	crosswise mounting unit	
710	3626.25	Mitnehmerstück	toc d'entrainement	clutch	1
713	3626.56	Abdeckung Endschalter	couverture p. interrupteur	cover to final switch	
714	3626.21	Schale	recipient	dish to ejector	
715	3626.59	Schalterwippe Endschalter	tetoir interrupteur	switch arm	
716	3622.30	Microschalter	interrupteur mini.	microswitch with wheel	
717	3626.79	Sicherungsring	anneau de securite	locking ring	
718	3626.53	Abdeckwand	couverture laterale	cover to ejector	
719	3626.09	Motor Automat	moteur	motor to piston	1
720	3626.49	Bodenabdeckung	couverture de fond	bottom cover ejector	
721	3627.42	Deckel Netzkabel blau	couvercle bleu p.cable d'alimentation	cover blue for main cable	1
721	3627.43	Deckel Netzkabel grau	couvercle gris p.cable d'alimentation	cover grey for main cable	1
722	3626.29	Führungsschiene	baire de guidage	slider to ejector	
723	3626.37	Zwischenwand	daison intermediaire	middle cover ejector	
724	3626.67	Pt-Schrauben KA 40x14	vis	screw	
726	3626.31	Rückwand blau	face arrière bleu	back wall blue	
726	3626.32	Rückwand grau	face arrière gris	back wall grey	
726	3626.33	Rückwand silber	face arrière argent	back wall silver	
727	3626.63	Linsenkopfschrauben M4x12	vis	screw	
728	3626.41	Metallauszug	extrant metal	metal ejector	
730	3626.02	Halterung Automat	support automate	holder to piston ejector	
731	3626.88	Sicherungsteil	piece de securite	securitypart piston	2
732	3626.96	Alu-Achse	arbre	axle	
733	3620.34	Schutzhaube Motor	couverture p. moteur automat	cover to motor	
734	3625.10	Microschalter	interrupteur mini.	microswitch	2

Drawing 8 / Zeichnung 8 / Planche 8

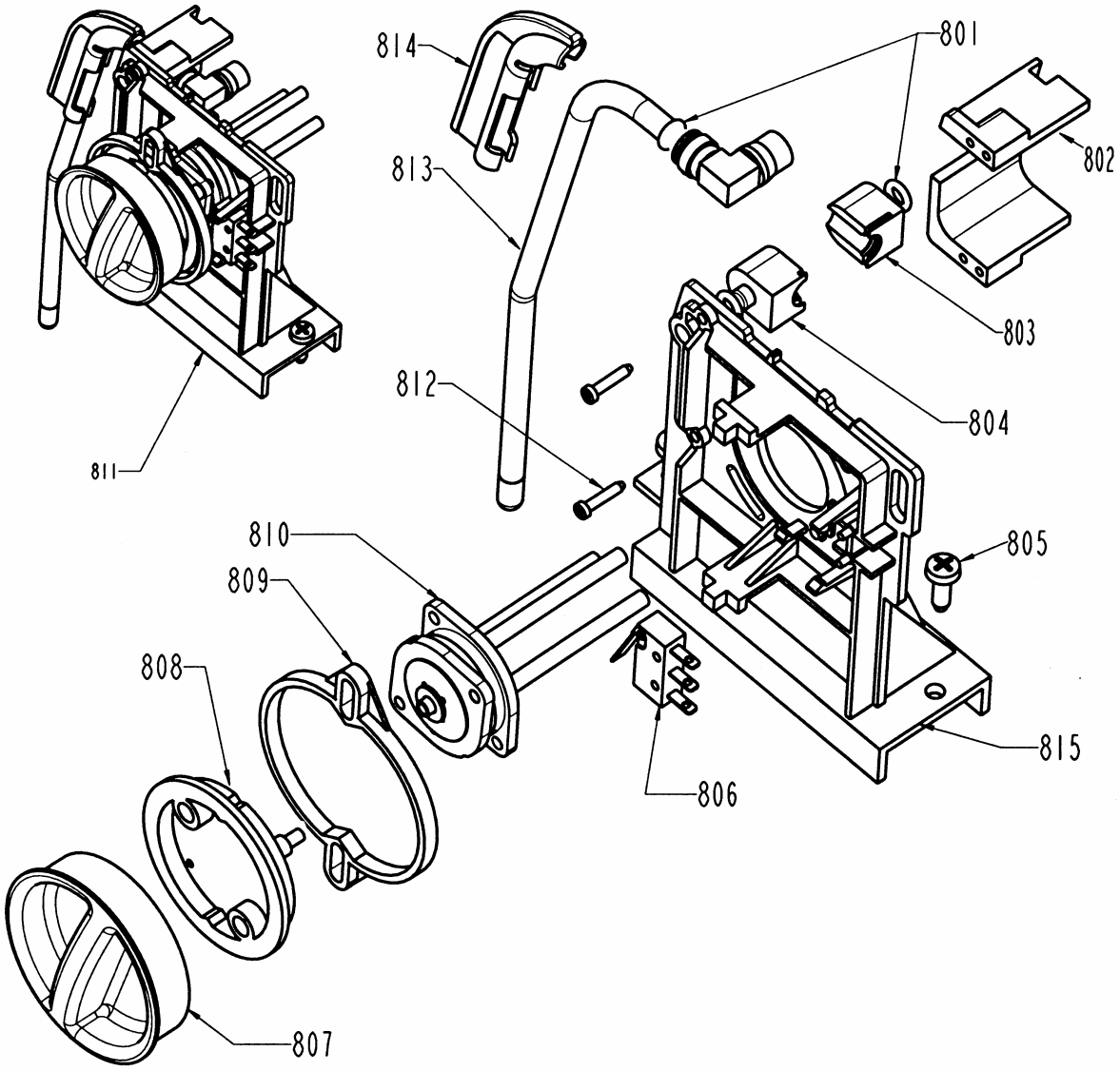

Pos	Art-Nr.	Artikelbezeichnung Deutsch	Description francais	Description english	Sp set
801	3626.83	O-Ring 4,48 - 1,78	o-Ring 4,48 - 1,78	o-Ring 4,48 - 1,78	10
802	3625.36	Lagerhälfte	polier coussinet	bearing side	
803	3625.08	Drehteil links	unite tournante gauche	turning part left	
804	3625.09	Drehteil rechts	unite tournante droite	turning part right	
806	3625.62	Mikroschalter (DC3C-L1LB) wasserdicht	microinterruteur (DC3C-L1LB)	microswitch (DC3C-L1LB)	2
807	3627.82	Drehgriff blau	poignée tournante bleu	turning handle blue	2
807	3627.83	Drehgriff grau	poignée tournante gris	durnig handle grey	2
807	3627.84	Drehgriff silber	poignée tournante argent	turning handle silver	2
808	3625.32	Rasterring	rondelle	notched disc	
809	3625.34	Rasterfeder	ressort	notched spring	
810	3625.00	Keramikventil	soupape ceramique	ceramic valve	2
813	3625.13	Tee-Dampf-Rohr	tube the / vapeur	steamoutlet compl.	1
814	3627.78	Dampfrohrisolation blau	isolation de tube de vap. bleu	isolation steamoutlet blue	1
814	3627.79	Dampfrohrisolation grau	isolation de tube de vap. gris	isolation steamoutlet grey	1
814	3627.89	Dampfrohrisolation silber	isolation de tube de vap. argent	isolation steamoutlet silver	1
815	3625.12	Support komplett	support compl.	support ceramic valve	
816	3625.17	Düse mit Rückschlagventil	buse avec soupape de retenue	nozzle with non-return valve	3

Drawing 9 / Zeichnung 9 / Planche 9

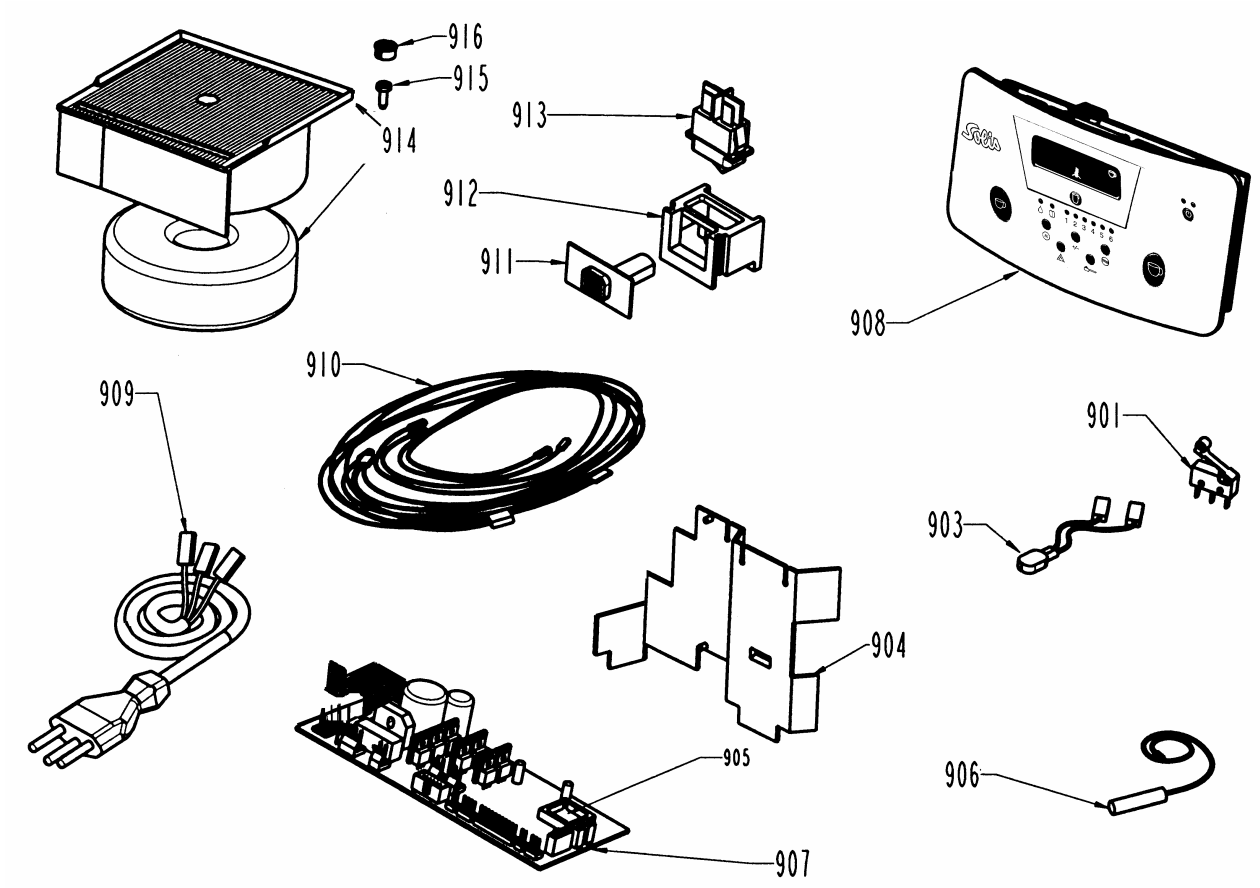

Pos	Art-Nr.	Artikelbezeichnung Deutsch	Description francais	Description english	Sp set
.	3622.23	Kabelverbindungset Schalter-Print (100V	Petit cable pour cable d'alimentation (100	wire connection for PCB (100V-130V)	
.	3622.28	Kabelverbindung Schalter-Print 230V	Petit cable d`alimentation 230 V	wire connection for PCB 230 V	
901	3622.30	Microschalter	interrupteur mini.	microswitch with wheel	
903	3621.70	Thermoschutz Pumpe	prodection pompe	klixon for pump	
904	3622.50	Steuerungs-Isolation	isolation de la commande	isolation to PC-board	1
905	3621.97	Hkm Prozessor Master Top V015	Hkm Processeur Master Top	eprom Master Top	1
906	3622.35	Reedkontakt	contact reed	reed contact	
907	3621.99	Steuerung Master Top 200-230V	commande Master Top 200 - 230 Volt	PC-board Master Top 200 - 230 Volt	1
907	3622.00	Steuerung Solis 100-180V	Commande 100 - 180 Volt	PC - board 100 - 180 Volt	2
908	3622.32	Bedienpanel Master Top silber	panel compl. Master Top argent	panel Master Top silver	1
908	3622.34	Bedienpanel zu Master Top blau	panel compl. Master Top bleu	panel Master Top blue	1
908	3622.36	Bedienpanel Master Top grau	panel compl. Master Top gris	panel Master Top grey	1
909	3622.27	Netzkabel 230V CH	cable d'alimentation	main cable	
910	3622.25	Kabelbaum/Netzkabel	harnais de cables	set cable compl	
911	3627.76	Schalterbetätigung blau	interrupteur bleu	switch knob blue	1
911	3627.77	Schalterbetätigung grau	interrupteur gris	switch knob grey	1
911	3627.81	Schalterbetätigung silber	interrupteur argent	switch knob silver	1
912	3622.06	Schalterhalter	appui de interrupteur	switch holder	
913	3622.05	Netzschalter	commutateur principal	main switch	
914	3622.10	Transformator 230V 50-60 HZ-12V	transformateur 230V 50-60 Hz - 12V	transformer 230V 50-60 Hz - 12V	1
914	3622.11	Transformator 120V 50-60 HZ-12V	transformateur 120V 50-60 HZ-12V	transformer 120V 50-60 Hz - 12V	1
914	3622.12	Transformator 100V 50-60 HZ-12V	transformateur 100V 50-60 Hz - 12V	transformer 100V 50-60 Hz - 12V	1
915	3620.77	Linsenschraube M4x12	vis	screw	
916	3627.99	Deckel Podest	couvercle	cover support	

Drawing 10 / Zeichnung 10 / Planche 10

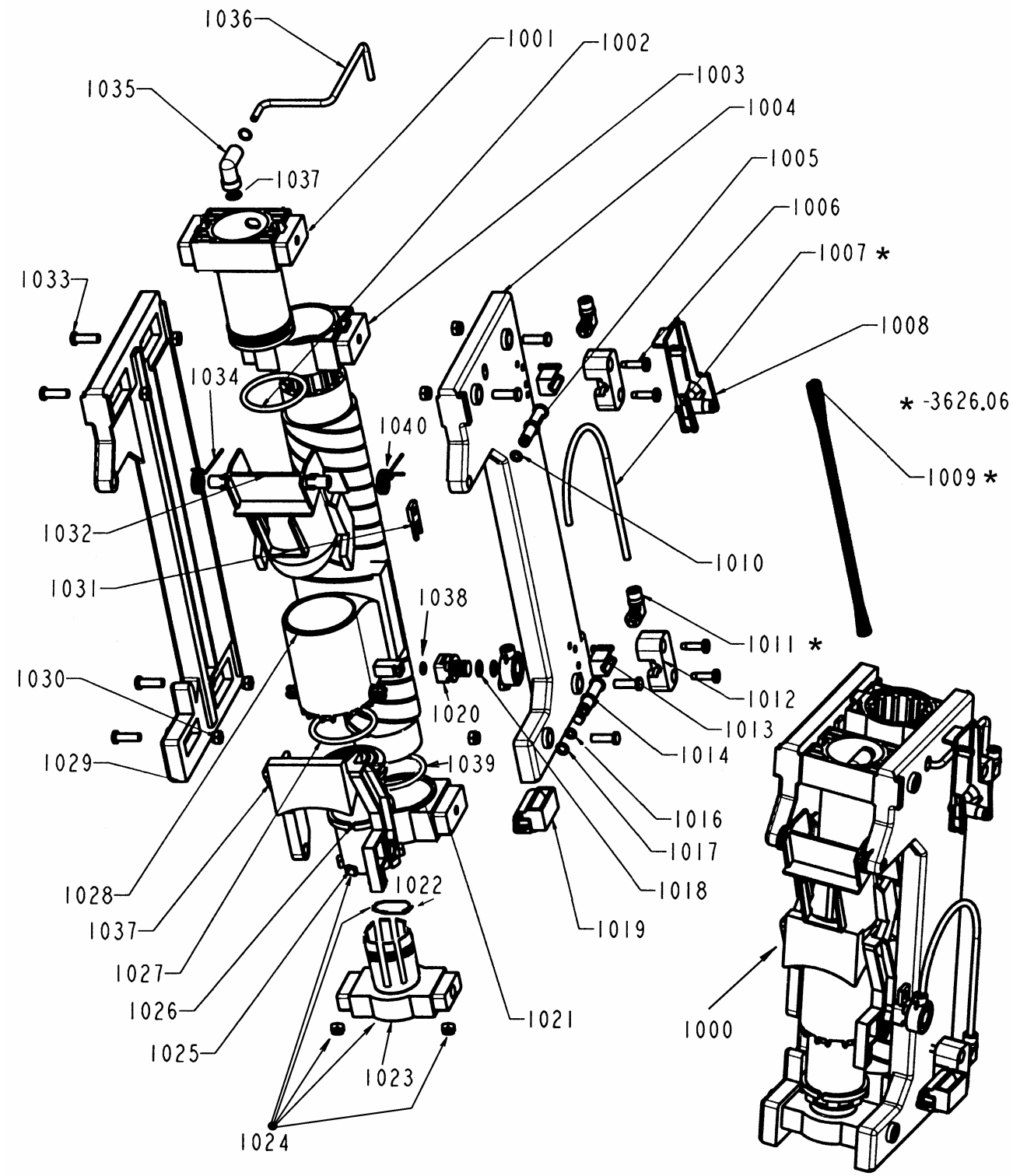

Pos	Art-Nr.	Artikelbezeichnung Deutsch	Description francais	Description english	Sp set
*	3626.06	Schlauchstück komplett	tuyau compl.	tube compl.	
1000	3626.75	Automat	automate	automat compl.	2
1001	3653.10	Auslaufkolben 0,6mm	piston d'evacuation	piston	
1002	3651.90	O-Ring 37,69 - 3,53	o-Ring 37,69 - 3,53	o-ring 37.69 - 3.53	10
1005	3626.78	Ventilstecker Kaffee (Armatur)	fiche de cafe	holder to ejector	
1007	3626.73	Schlauchstück Automat	tuyau automat	form tube	
1008	3627.61	Ventilbuchse Kaffee	douille d. soupape cafe	valve sleeve coffee	
1009	3620.73	Knickschutzfeder	ressort	spring	
1010	3626.81	O-Ring 3,69 - 1,78	o-Ring 3,69 - 1,78	o-ring 3.69 - 1.78	10
1014	3626.77	Ventilstecker Druck (Armatur)	fiche de soupape	valve plug pressure	
1015	3626.86	Drehteil Wassereingang	partie tour.p.arrivee d'eau	turning ring (water entry)	
1016	3626.83	O-Ring 4,48 - 1,78	o-Ring 4,48 - 1,78	o-Ring 4,48 - 1,78	5
1017	3626.81	O-Ring 3,69 - 1,78	o-Ring 3,69 - 1,78	o-ring 3.69 - 1.78	10
1018	3626.85	O-Ring 8-1	o-Ring 8-1	o-ring 8 - 1	10
1019	3627.63	Ventilbuchse Druck	douille d. soupape pression	valve sleeve pressure	5
1020	3626.87	Drehbefestigung	assemblage a charniere	fixation (water entry)	
1024	3626.00	Umbauset Friktionskolben 2000	kit Piston de friction 2000	set frictions piston 2000	5
1027	3651.90	O-Ring 37,69 - 3,53	o-Ring 37,69 - 3,53	o-ring 37.69 - 3.53	
1028	3620.67	Brühzylinder	cylindre eau bouillante	brewing tube	
1031	3653.14	Verschlussbügel	fourchette de fermeture	stopper handle	
1032	3620.53	Trichter	entonnoir	funnel	5
1034	3651.97	Feder zu Automat (rechts)	ressort de guidage (à droite)	spring for brewing assembly (right)	
1035	3629.54	Schlauchanschluss komplett	fixation de tuyau complète	hose connection compl.	
1036	3626.74	Formschlauch Automat	tuyau automat	tube automat	
1037	3626.93	O-Ring 5,28 x 1,78 EPDM	o-Ring 5,28 x 1,78 EPDM	o-Ring 5,28 x 1,78 EPDM	
1038	3651.92	O-Ring Silikon rot 3,68 x 1,78	joint rouge 3,68 x 1,78	o -ring silicon red 3,68 x 1,78	
1039	3650.72	Anlaufscheibe	anneau	washer	
1040	3651.98	Feder zu Automat (links)	ressort de guidage (à gauche)	spring for brewing assembly (left)	

Zulässige Abweichungen für nicht tolerierte Masse:

Nennmassebereich über...bis...(mm)	...6	6...30	30...120	120...315
	±0,1	±0,2	±0,3	±0,4

Kunststoff-Formteile: Presstell nach A DIN 7710 Blatt 1
Spritzgussteil nach B DIN 7710 Blatt 2

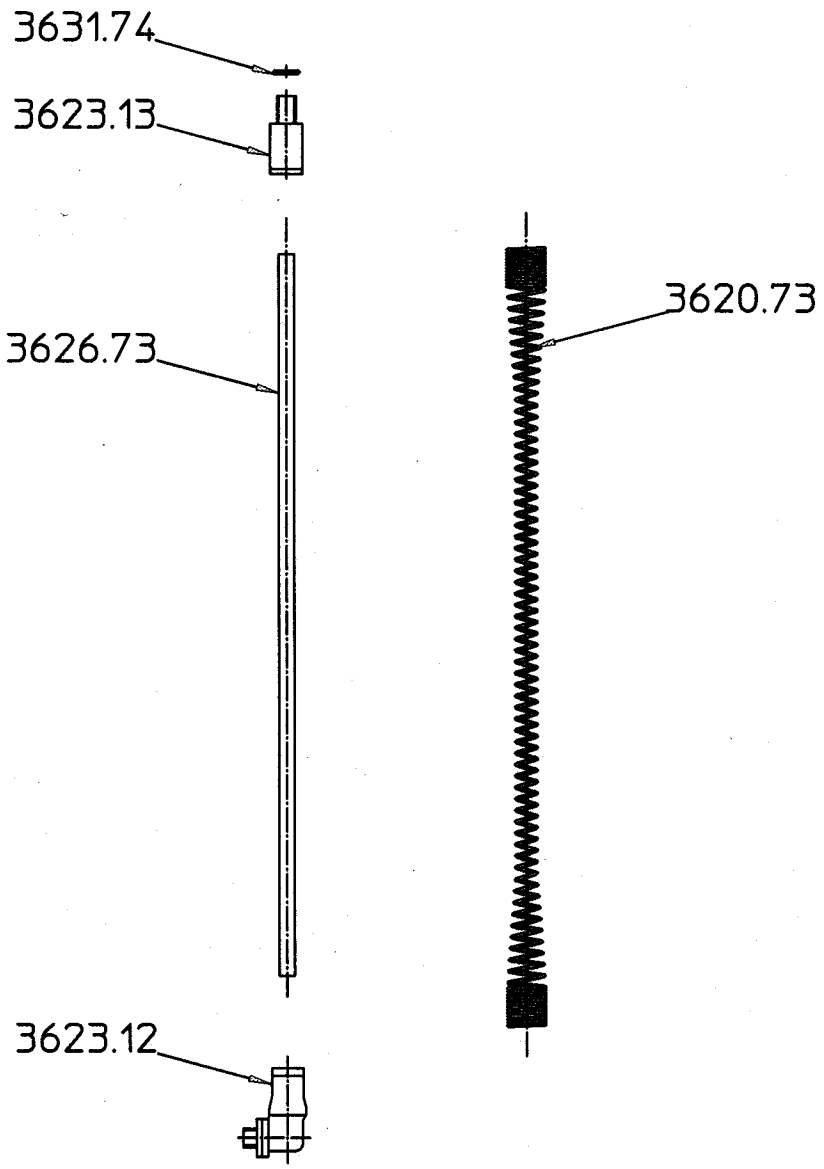

—	—	17.10.02	B.Brechb			c					
a						d					
b						e					
Aend-Ind	Mitteilg-Nr	Datum	Bearbeiter	Geprüft	Gesehen	Aend-Ind	Mitteilg-Nr	Datum	Bearbeiter	Geprüft	Gesehen

Benennung: Schlauch Set Automat Master Top

Werkstoff: div.

Werkstoff Artikel-Nr: --

Ersatz für

Ersetzt durch

Artikel Nr. 3626.06

Massstab: 1:2 1:1

APPARATEFABRIKEN AG
Glattbrugg/Mendrisio

Zeichnung Nummer: 70.903

Aend-Index

Blatt:.....
.....Blätter

Diese Zeichnung ist unser Eigentum und darf ohne unsere Genehmigung weder kopiert, vervielfältigt noch Drittpersonen zugänglich gemacht werden.

Drawing 11 / Zeichnung 11 / Planche 11

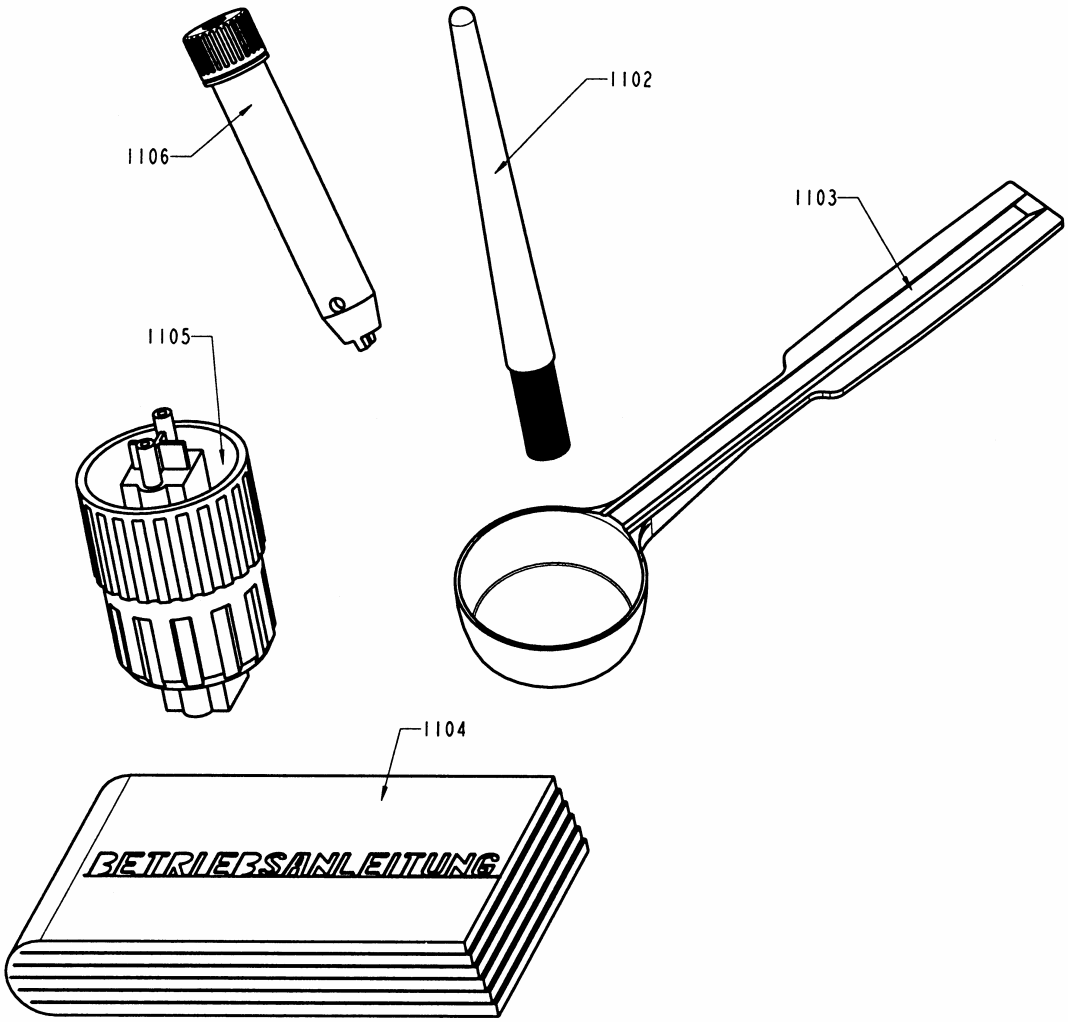

User manual / mode d'emploi

Pos	Art-Nr.	Artikelbezeichnung Deutsch	Description francais	Description english	Sp set
.	0990.05	Kommunikations-Interface Rs232	communication-Interface Rs232	Communication Interface Rs232	1
.	9190.26	Legris-Schlauchzange	pince legris	extraction tool for hose	1
.	9190.27	Schraubenzieher Torx T20	tourne vis Torx T20	screw-driver Torx T20	1
.	9190.28	Eprom Ausziehwerkzeug (PLCC)	pince pour eprom (PLCC)	extraction-tool for eprom (PLCC)	1
1102	3629.51	Pinsel	pinceau	brush	
1103	0528.90	Masslöffel	cuiller de mesure	measuring spoon	
1104	0002.20	Bedienungsanleitung Master Top	mode d'emploi master top	manual	2
1105	3629.85	Multitool-Einstellknopf	bouton rotatif p. moulin	multitool	2
1106	0977.99	Cappuccino-Dampfdüse	Buse vapeur pour cappuccino	Cappuccino Steam Nozzle	
1107	3629.70	Styroschalen-Set	styropor-set	styropor moulds set	
1108	3629.60	Faltschachtel	boite pliante	box	
1109	3629.65	Plastiksack Perforiert	sac plastique	bag poly.	

Drawing 12 / Zeichnung 12 / Planche 12

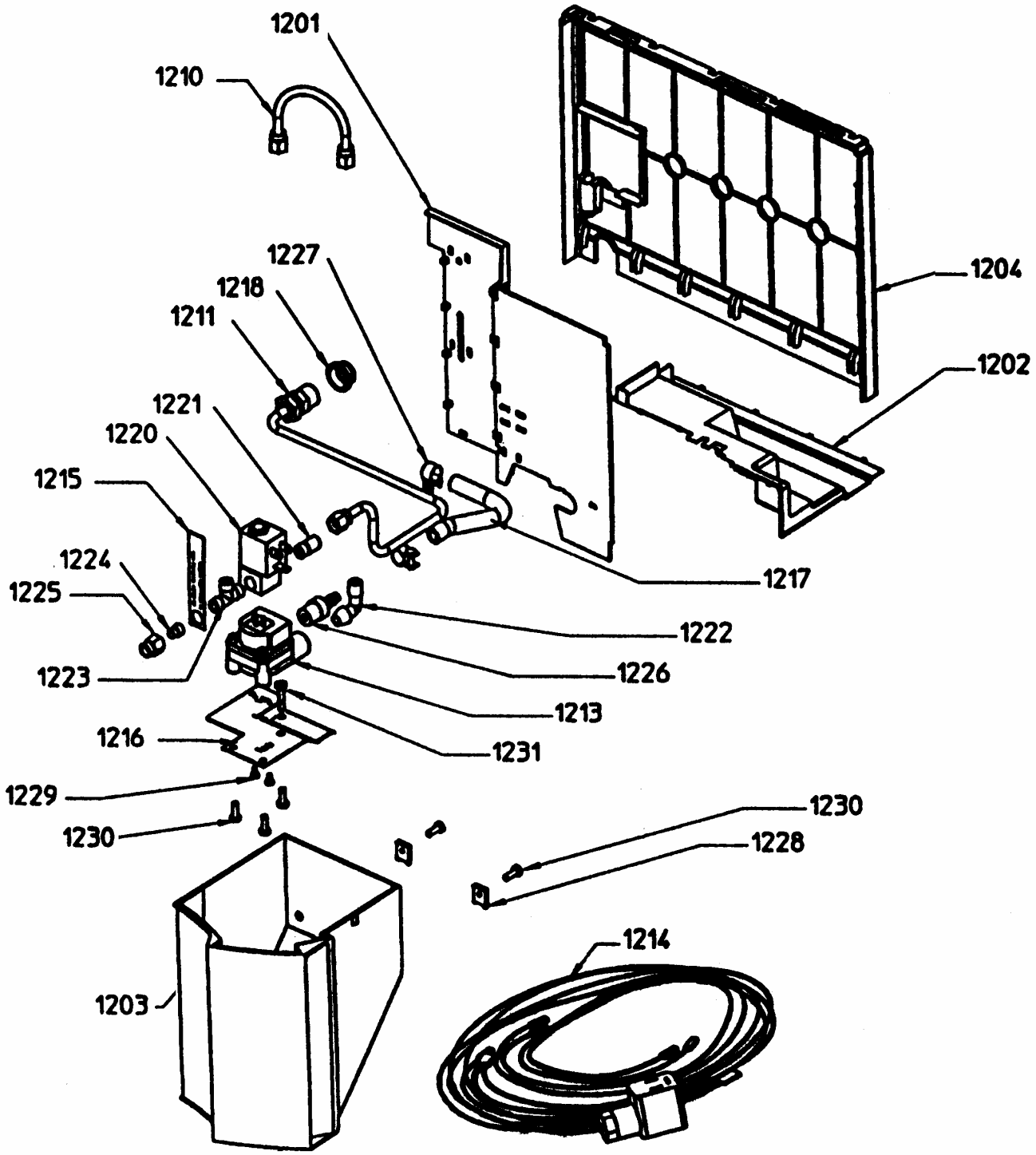

Pos	Art-Nr.	Artikelbezeichnung Deutsch	Description francais	Description english	Sp set
1201	3628.04	Abdeckwand	couverture lateral	cover plate	
1202	3626.49	Bodenabdeckung	couverture de fond	bottom cover ejector	
1203	3628.01	Wassertank DWA silber	recipient d'eau DWA argent	water tank DWA silver	1
1203	3628.02	Wassertank blau DWA	recipient d'eau bleu	water tank blue	1
1203	3628.05	Wassertank DWA grau	recipient d'eau DWA gris	water tank DWA grey	1
1204	3626.34	Rückwand DWA silber	face arriere DWA argent	rear plate DWA silver	1
1204	3626.35	Rückwand DWA blau	face arriere DWA bleu	rear plate DWA blue	1
1204	3626.36	Rückwand DWA grau	face arriere DWA gris	rear plate DWA grey	1
1210	3621.34	Formschlauch komplett	tuyau compl.	tube compl.	
1211	3627.86	Chromstahlleitung	ligne electrique chrome	stainless steel hose	1
1213	3627.88	Flowmeter FH10/d1mm	debitmetre	flowmeter	1
1215	3627.93	Schild Entkalkung	bouclier detartrage	description plate for discale	
1216	3627.87	Grundplatte	platine	base plate	
1217	3627.32	Druckschlauch	tuyau pression	pressure tube	1
1218	3628.11	Stopfen	bouchon	plug	
1220	3627.65	Magnetventil	soupape magnetique	magnetic valve	1
1221	3683.02	Einschraubnippel	raccord filete	nipple	
1222	3682.86	Einschraubwinkel	raccord	elbow union	
1223	3627.68	Einschraub Legris	raccord avec vis	fast connection unit	
1224	3627.69	Abschlusstopfen	bouchon fermeture	plug	
1225	3682.62	Ueberwurfmutter	ecrou	cap nut	
1226	3627.31	Anschluss Druckschlauch	raccord tuyau pression	pressure tube main supply	
1227	3627.33	Bride	bride	binder	1
1228	3669.51	Blechmutter	ecrou	nut	
1229	3620.82	Schraube M3x6	vis	screw	
1230	3620.77	Linsenschraube M4x12	vis	screw	
1231	3620.83	Schraube M4x20	vis	screw	

Ersatzteilset / Pièces détachées / Recommended Spare Part Set
SOLIS MASTER TOP

Draw.	Pos.	Part.no.	Bezeichnung Deutsch	Description francais	Description english	st/ea
1	101	3627.07	Deckel Bohnen blau	couvercle cafe bleu	cover beans blue	2
1	101	3627.09	Deckel Bohnen silber	couvercle cafe argent	cover beans silver	2
1	101	3627.13	Deckel Bohnen grau	couvercle cafe gris	cover beans grey	2
1	102	3627.08	Deckel Pulver blau	couvercle poudre bleu	cover powder blue	1
1	102	3627.12	Deckel Pulver silber	couvercle poudre argent	cover powder silver	1
1	102	3627.14	Deckel Pulver grau	couvercle poudre gris	cover powder grey	1
1	103	3626.57	Deckel Tassenblech	couvercle p. plaque de tasse	cover to cup tray	10
1	109	3627.57	Wassertank blau	bac à eau bleu	water tank blue	1
1	109	3627.58	Wassertank grau	bac à eau gris	water tank grey	1
1	109	3627.59	Wassertank silber	bac à eau argent	water tank silver	1
1	110.a	3627.62	Tankventil Stempel	soupape d. reservoire	valve for water tank	5
1	110.b	3627.64	O-Ring z.Tankventil Stempel	joint p. bouchon de valve	O-ring for valve	10
1	113	3627.99	Deckel Podest	cache	cover support	10
1	120	3627.52	Satzschublade blau	tiroir marc de cafe bleu	waste bucket blue	2
1	120	3627.53	Satzschublade grau	tiroir marc de cafe gris	waste bucket grey	2
1	120	3627.54	Satzschublade silber	tiroir marc de cafe argent	waste bucket silver	2
1	122	3627.30	Ausgussbecher	bec de sortie	draining part	3
2	204	3620.65	Halter unten Gummi	appui au fond de	lower holder	5
3	304	3621.26	Ueberdruckventil	soupape de surpression	supression valve	1
3	307	3621.26	Ueberdruckventil	soupape de surpression	supression valve	1
3	308	3621.55	Flowmeter inkl. Silikonschl.	debitm. de fluen. incl.tuyau	flowmeter	1
3	311	3621.44	Teflonschlauch	tuyau	tube	4
3	317	3621.01	Magnetventil	soupape aimant	valve	2
3	324	3621.20	Anschluss Legris	raccord legris	connection	4
3	328	3621.30	Druckventil 4 Bar	soupape de refoulement 4 bar	non return valve 4 bar	5
3	329	3623.09	Anschluss Legris	raccord legris	connection	9
3	333	3621.60	Schwingankerpumpe	pompe	swing anchor pump	1
4	400	3623.00	Heisswassererzeuger 230V	chauffe-eau 230V	flowboiler hotwater 230V	2
4	400	3623.53	Heisswassererzeuger 100V	chauffe-eau 100V	flowboiler hotwater 100V	2
4	400	3623.54	Heisswassererzeuger 120V	chauffe-eau 120V	flowboiler hotwater 120V	2
4	403	3620.79	Inox Legris gerade	inox ger. einschr. anschl.4-m5	legris connection Inox	8
4	414	3621.52	Dichtring	joint d'etancheite	sealing ring	20
5	500	3623.50	Dampferzeuger 230V	generateur de vapeur 230V	steam boiler 230V	2
5	500	3623.51	Dampferzeuger 100V	generateur de vapeur 100V	steam boiler 100V	2
5	500	3623.52	Dampferzeuger 120 V	generateur de vapeur 120V	steam boiler 120V	2
6	602	3624.28	Mahlgradscheibe sw	disque p. degre d.dessech. noir	grinding level disc black	2
6	604	3624.37	Pulverauslauf	sortie de poudre	coffee powder outlet	2
6	609	3624.31	Mühlemotor	moteur gmpg	GMPG motor	1
6	615	3624.16	Mahlscheibe drehend	element broyeur tournant	grinding disc rotating	2
6	618	3624.13	Mahlscheibe fix	element broyeur fixe	grinding disc fix	2

Draw.	Pos.	Part.no.	Bezeichnung Deutsch	Description francais	Description english	st/ea
7	703	3626.82	Verschlusshalterg. neu Modell	support bouchon, nouv. Modèle	holder to lock	3
7	704	3626.16	Seitentüre u. Abdeckung blau	porte laterale et couverture bleu	sidedoor and cover blue	2
7	704	3626.20	Seitentüre u. Abdeckung grau	porte laterale et couverture gris	sidedoor and cover grey	2
7	704	3626.23	Seitentüre u. Abdeckung silber	porte laterale et couverture arg.	sidedoor and cover silver	2
7	710	3626.25	Mitnehmerstück	pièce d'entrainement	clutch	1
7	719	3626.09	Motor Automat	moteur	motor to piston	1
7	731	3626.88	Sicherungsteil	piece de securite	securitypart piston	2
7	734	3625.10	Microschalter	interrupteur mini.	microswitch	2
8	801	3626.83	O-Ring 4,48 - 1,78	o-ring 4.48 - 1.78	O-ring	10
8	806	3625.62	Mikroschalter (DC3C-L1LB)	microinterrupteur	Micro-switch	2
8	807	3627.82	Drehgriff blau	griffe tournante bleu	turning handle blue	2
8	807	3627.83	Drehgriff grau	griffe tournante gris	durnig handle grey	2
8	807	3627.84	Drehgriff silber	griffe tournante argent	turning handle silver	2
8	810	3625.00	Keramikventil	soupape ceramique	ceramic valve	2
8	813	3625.13	Tee-Dampf-Rohr	tube the / vapeur	steamoutlet compl.	1
8	814	3627.78	Dampfrohrisolation blau	isolation du tube de vap. Bleu	isolation steamoutlet blue	1
8	814	3627.79	Dampfrohrisolation grau	isolation du tube de vap. gris	isolation steamoutlet grey	1
8	814	3627.89	Dampfrohrisolation silber	isolation du tube de vap. argent	isolation steamoutlet silver	1
8	816	3625.17	Düse mit Rückschlagventil	buse avec soupape de retenue	nozzle w. non-return valve	3
9	904	3622.50	Steuerungs-Isolation	isolation de la commande electr.	isolation to PC-board	1
9	905	3621.97	Eprom	eprom	eprom	1
9	907	3621.99	Steuerung 200-230V	commande 200-230V	PC-board 200-230V	1
9	907	3622.00	Steuerung 100-180V	commande 100-180V	PC-board 100-180V	2
9	908	3622.32	Bedienpanel silber	panel compl. argent	panel compl. silver	1
9	908	3622.34	Bedienpanel blau	panel compl. bleu	panel compl. blue	1
9	908	3622.36	Bedienpanel grau	panel compl. gris	panel compl. grey	1
9	911	3627.76	Schalterbetätigung blau	interrupteur bleu	switch knob blue	1
9	911	3627.77	Schalterbetätigung grau	interrupteur gris	switch knob grey	1
9	911	3627.81	Schalterbetätigung silber	interrupteur argent	switch knob silver	1
9	914	3622.10	Transformator 230V	transformateur 230V	transformer 230V	1
9	914	3622.11	Transformator 120V	transformateur 120V	transformer 120V	1
9	914	3622.12	Transformator 100V	transformateur 100V	transformer 100V	1
10	1000	3626.75	Automat kompl.	automate	automat compl.	2
10	1002	3651.90	O-Ring 37,69 - 3,53	o-ring 37.69 - 3.53	O-ring 37.69 - 3.53	10*
10	1010	3626.81	O-Ring 3,69 - 1,78	o-ring 3.69 - 1.78	O-ring 3.69 - 1.78	10*
10	1016	3626.83	O-Ring 4,48 - 1,78	o-ring 4.48 - 1.78	O-ring	5*
10	1017	3626.81	O-Ring 3,69 - 1,78	o-ring 3.69 - 1.78	O-ring 3.69 - 1.78	10
10	1018	3626.85	O-Ring 8-1	o-ring 8 - 1	O-ring 8 - 1	10*
10	1019	3627.63	Ventilbuchse Druck	douille d. soupape pression	valve sleeve pressure	5
10	1024	3626.00	Umbauset Friktionskolben 2000	Kit Piston de friction 2000	set frictions piston 2000	5*
10	1032	3620.53	Trichter	entonnoir	funnel	5
11	1104	0002.20	Bedienungsanleitung	mode d'emploi	manual	2
11	1105	3629.85	Multitool-Einstellknopf	bouton rotatif p. moulin	multitool	2

Direktwasseranschluss

Direct water connection

Draw.	Pos.	Part.no.	Bezeichnung Deutsch	Description francais	Description english	st/ea
12	1203	3628.01	Wassertank DWA silber	bac à eau DWA argent	water tank DWA silver	1
12	1203	3628.02	Wassertank DWA blau	bac à eau DWA bleu	water tank DWA blue	1
12	1203	3628.05	Wassertank DWA grau	bac à eau DWA gris	water tank DWA grey	1
12	1204	3626.34	Rückwand DWA silber	face arriere DWA argent	rear plate DWA silver	1
12	1204	3626.35	Rückwand DWA blau	face arriere DWA bleu	rear plate DWA blue	1
12	1204	3626.36	Rückwand DWA grau	face arriere DWA gris	rear plate DWA grey	1
12	1212	3627.86	Chromstahlleitung	conducteur electrique chrome	stainless steel hose	1
12	1213	3627.88	Flowmeter	debitmetre	flowmeter	1
12	1218	3627.32	Druckschlauch	tuyau pression	pressure tube	1
12	1221	3627.65	Magnetventil	soupape magnetique	magnetic valve	1
12	1228	3627.33	Bride	bride	binder	1
			Werkzeuge	**outiles**	**Tools**	
11		0990.05	Kom Interface Rs232	communication Interface	communication Interface	1
11		9190.26	Legriszange	pince legris	extraction tool for hose	1
11		9190.27	Schraubenzieher Torx T20	tourne vis Torx T20	screw-driver Torx T20	1
11		9190.28	Eprom Ausziehwerkz. (PLCC)	pince pour eprom	extraction-tool for eprom	1

* O-Ring und Ersatzteil für Brühgruppenservice.
* O-Ring et set pour service de l'unite centrale
* O-Ring and part set for brewing unit service.

Electrical Diagram / Elektrisches Schema, SOLIS MASTER TOP

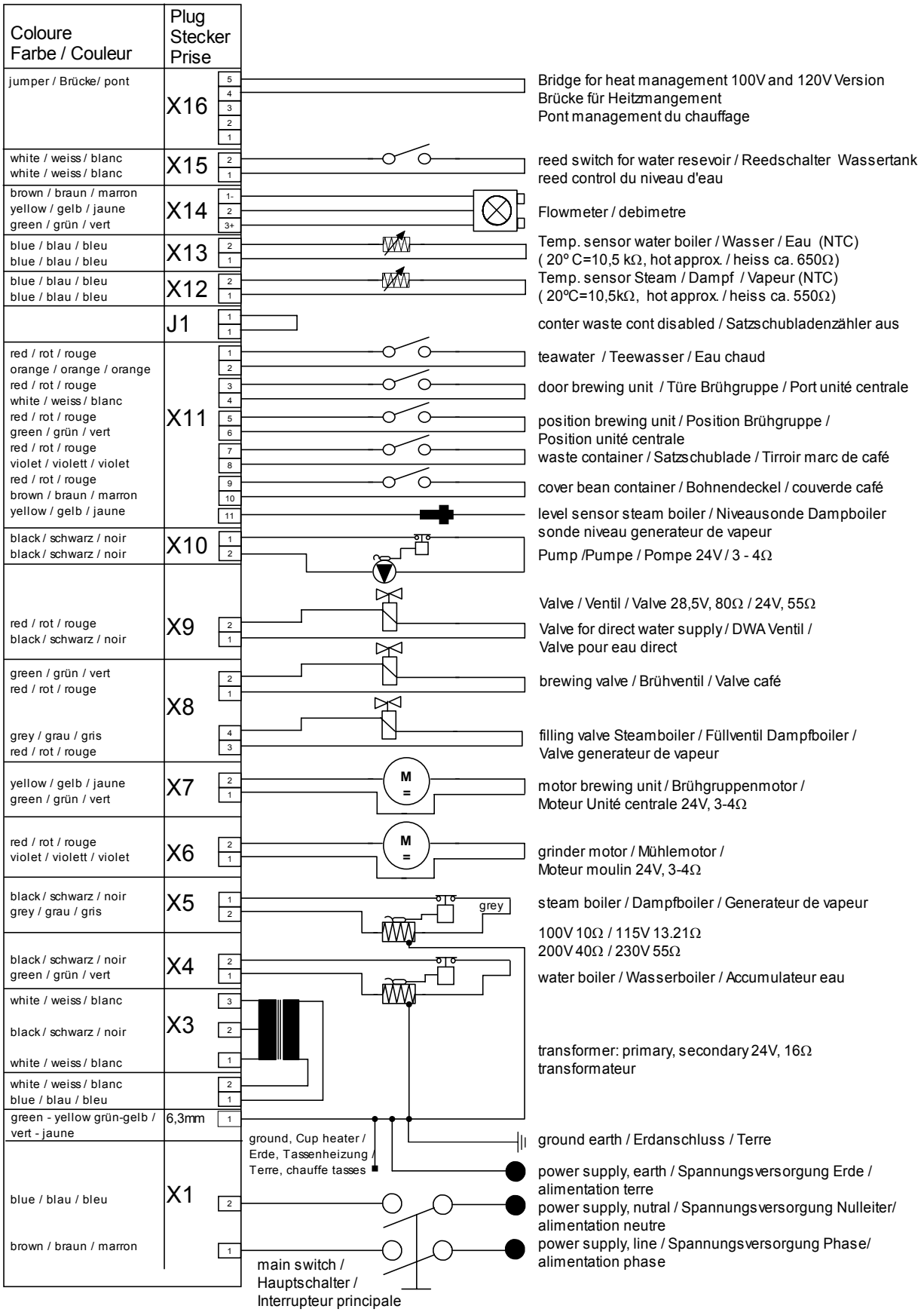

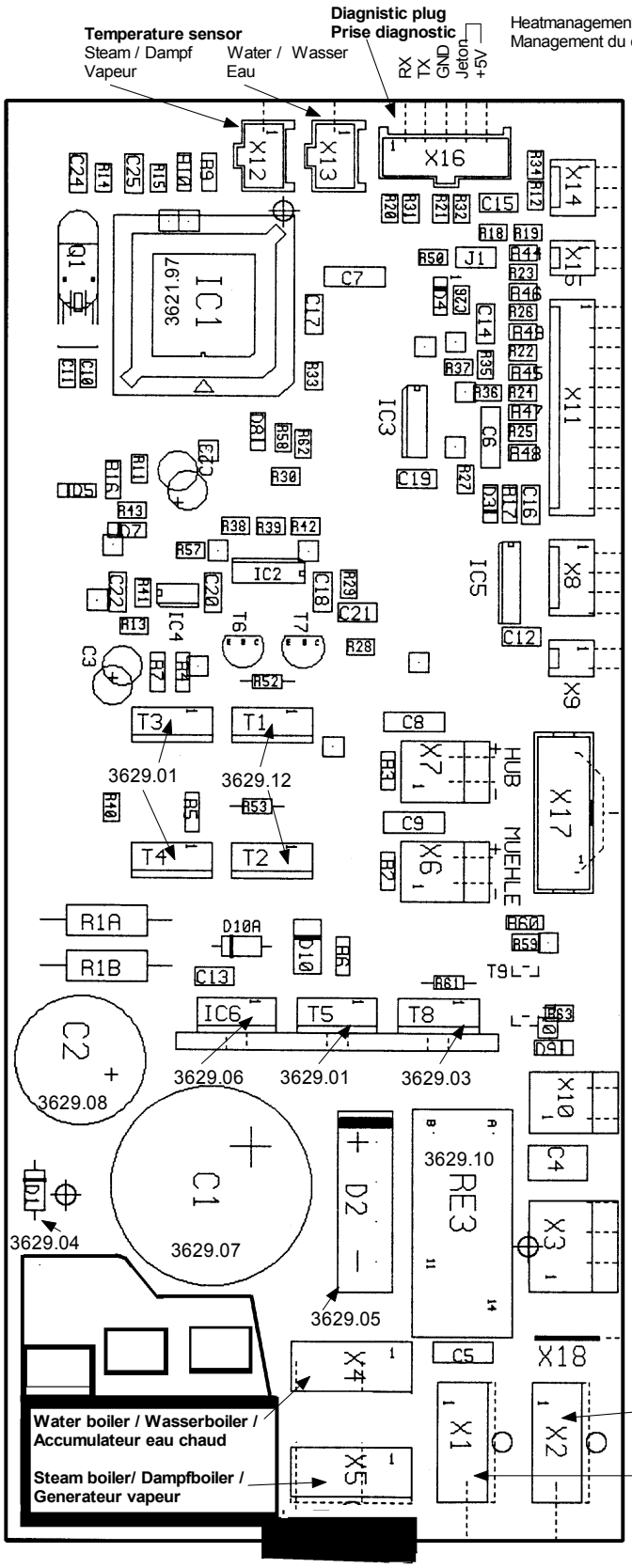

Flow meter
1 GND
2 Flow
3 +5V

1 +12V DC
2 Water reservoir / Wassertank / Réservoir d'eau

Micro switches and Sensors / Interrupteurs et sensors
1 +12V DC
2 Tea / Tee / Eau chaud
3 +12V DC
4 Door / Türe / Porte
5 +12V DC
6 Piston position / Kolbenposition / Position du piston
7 +12V DC
8 Drawer for used Coffee / Satzschublade / Tirroir marc de café
9 +12V DC
10 Bean container / Bohnenbehälter / Récipient de grains
11 Level sensor steam / Niveausonde Dampf / Sonde niveau generateur vapeur

Valves
1 +24V DC
2 Brewing valve / Brühventil / Valve café
3 +24V DC
4 Filling valve Steam / Füllventil Dampf / Valve generateur vapeur

1 +24V DC
2 Additional valve for direct warter supply /
DWA Ventil / Valve raccordement d'eau fixe

X7 Motor brewing unit / Brühgruppenmotor / Moteur Unité centrale

Selection switch panel / Tastaturprint / Commande

X7 Grinder motor / Mühlemotor / Moteur moulin

2 +24V DC
1 Pump / Pumpe / Pompe

Transformer secondary / Transformateur
3 +12V AC
2 0V AC
1 -12V AC

GND / Erde / Terre

Main Switch / Hauptschalter / Interrupteur principal

Transformer Primary / Transformateur

PC-Board Components / Komponenten für die Steuerung MASTER TOP

Part. No.	Position on Board	Part	Type
3629.01	T3/T4/T5	N-CH Mosfet	BUK 9535
3629.03	T8	Thyristor	BT 151-500R
3629.04	D1	SI-Diode	1 N4007
3629.05	D2	Rectifier	KBU8G
3629.06	IC6	U-controll	T7805CT
3629.07	C1	Capacitor	4700uF/40V
3629.08	C2	Capacitor	2200uF/25V
3622.04	Halbleiterrelais	semiconductor relay	200-230V
3622.02	Halbleiterrelais	semiconductor relay	100-120V
3629.10	RE3	relay	RY531012
3629.12	T1/T2	P-CH MOSFET	2SJ172
Not available	T6/T7	T6 / T7 Transistor	BC337
3621.97	IC1	μ Prozessor	--

Hydraulik Schema / Hydraulique diagramme / Hydraulic diagram

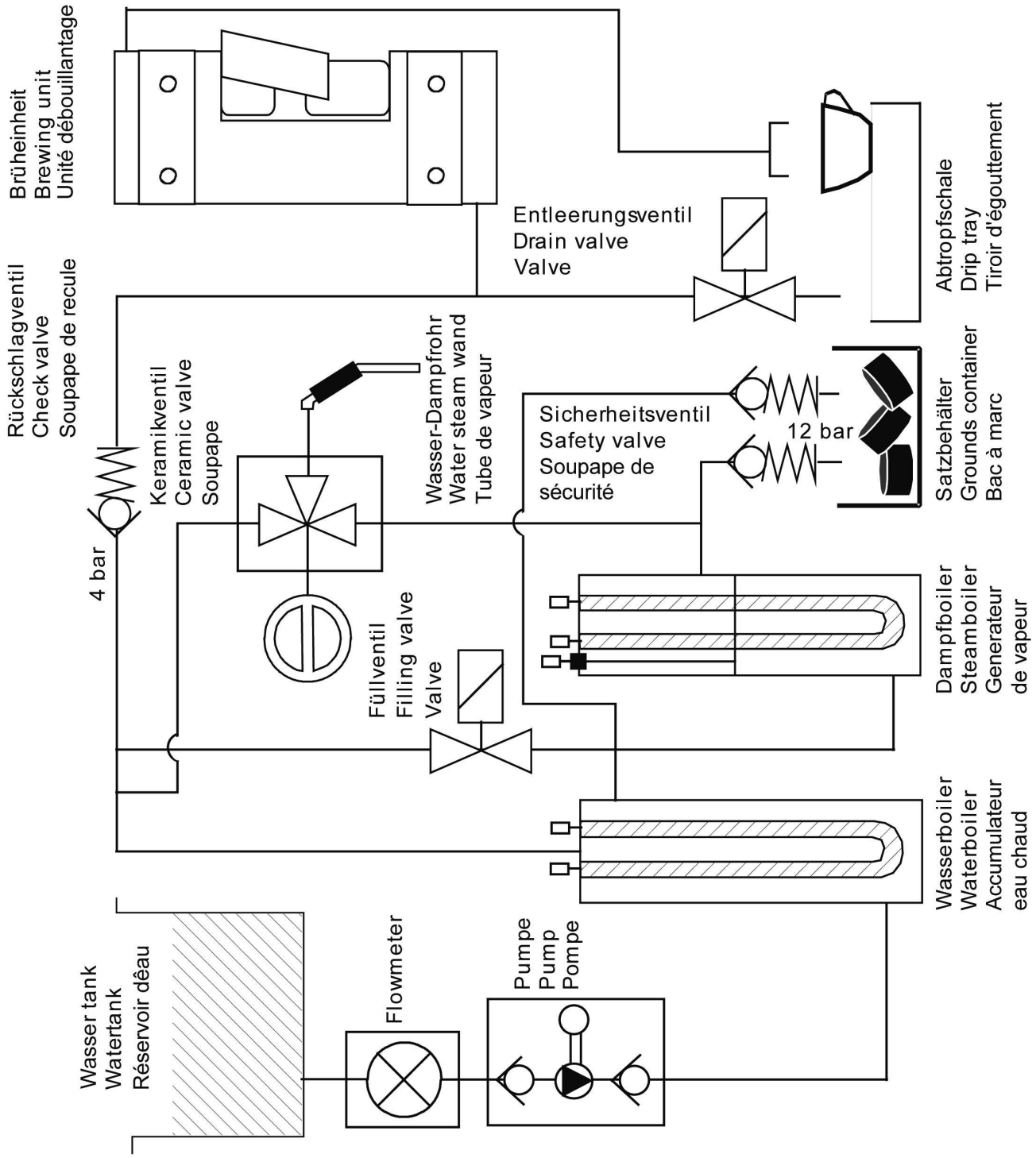

Störungsanzeigen/Default indicator/Indication de pannes

Systemstörungen werden über die Störungsleuchte ⚠
und das Anzeigefeld (Nummer 1-6) angezeigt.

Default indicator is shown by triangle ⚠
and definded by number 1-6

L'indication de pannes est annoncé par l'eclairement du triangle ⚠
et defini de 1 à 6

Nummer Number Numéro	Störung Default Panne
1	Temperaturfühler Wasser defekt Temperaturfeeler Water damaged Sensor de température de l'eau défectueux
2	Temperaturfühler Dampf defekt Temperaturfeeler steam damaged Sensor de température de la vapeur défectueux
3	Automat kann nicht positionieren Brewing unit can't reach its initial position Unité centrale ne trouve pas la position de base
4	Mühle defekt oder blockiert Grinder damaged or blocked Moulin défectueux ou bloqué

Ab Version V0.29:
As of version V0.29:
À partir de la version V0.29:

LED ⚠ und LED Bohnen: Mühle blockiert

LED ⚠ and LED beans: Grinder is blocked

LED ⚠ et LED grains: Moulin bloqué

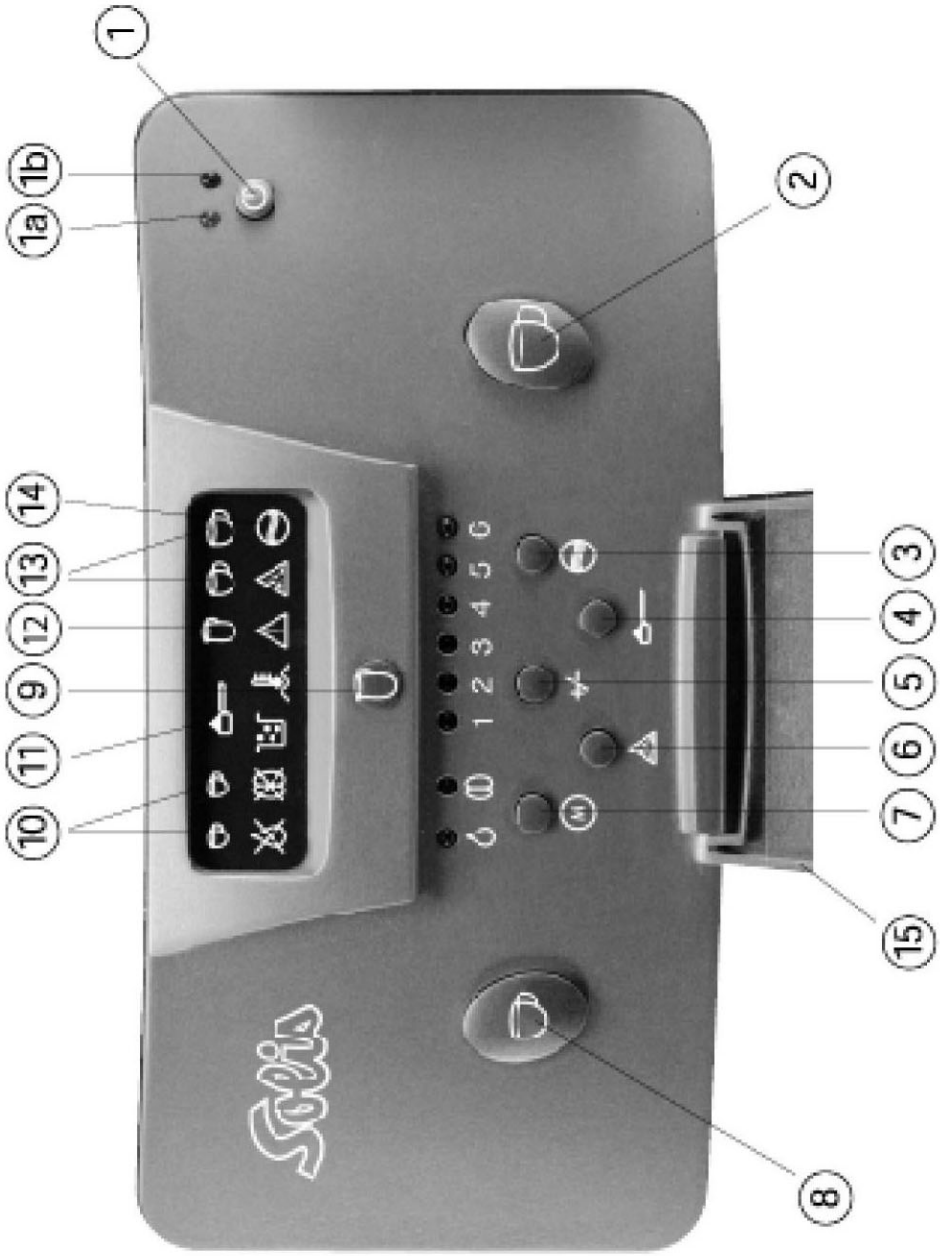
1
1a
1b
2
3
4
5
6
7
8
9
10
11
12
13
14
15
0 1 2 3 4 5 6

Spezielle Programmierfunktionen und Störungsanzeigen, SOLIS MASTER TOP

Es sind folgende Spezialfunktionen in der Standard Software der SOLIS MASTER TOP eingebaut. Die Ausführung erfolgt bei betätigen und halten von einer oder zwei Tasten und gleichzeitigem einschalten der Maschine.

- Maschine in Stand-by Modus schalten
- Die angegebenen Tasten drücken, halten und die Maschine einschalten. Taste (1)
- Mit der Taste (5) kann der gewünschte Wert verändert werden.
- Die Daten werden mit der Taste (7) gespeichert.

Die Tastenbeschreibungen finden Sie auf der Seite 4 der Betriebsanleitung.

Maschine Stand-by:

Tastenkombinationen	**Programmierfunktionen**
3	**Reinigung Zählerreset**
7	**Statusanzeige**

7 + 8 **Fabrikdaten Preset**

Bezeichnung:	Einstellung:	Zusatztext:
Ausschaltzeit	Wert 5	5h
Vorbrühung	Ein	Espresso, Kaffee
Anfangsspülung	Ein	
Mahlmenge Espresso	Wert 4	
Mahlmenge Kaffee	Wert 4	
Mahlmenge Kännchen	Wert 1	
Temperatur	Wert 4	
Dampferzeuger	Ein	
Entkalkungsaufforderung	Wert 2	
Mühlestrom	Wert 2	Ersatzsteuerung
	Wert x	bei neue Maschinen

Die Werte der Entkalkungsaufforderung und des Mühlestroms werden beim Preset nicht zurückgesetzt.

7 + 6 **Entkalkungsanzeige**

Wert 1- 6 aktuelle LED blinkt

1	=	625 Kaffees / ca. 100 Liter	> 14 dH	> 250 ppm
2	=	1325 Kaffees / ca. 200 Liter	13 –14 dH	232 – 250 ppm
3	=	2325 Kaffees / ca. 350 Liter	10 –12 dH	178 – 214 ppm
4	=	4500 Kaffees / ca. 600 Liter	7 – 9 dH	125 – 160 ppm
5	=	5500 Kaffees / ca. 750 Liter	5 – 7 dH	89 – 125 ppm
6	=	(keine Entkalkungsanzeige)		

7 + 2 **Einstellung der Stromrate für Mühlemotor**

Wert 1 – 6 aktuelle LED blinkt

Wert der Mühlenetikette übernehmen

Tastenkombinationen	Programmierfunktionen
7 + 9	**Dampfboiler EIN/AUS**
7 + 4	**Einstellung der Stand-by Zeit** Wert 1 – 6 aktuelle LED blinkt 1 = 1h 2 = 2h 3 = 3h 4 = 4h 5 = 5h 6 = Automatischer Stand-by Modus ausgeschaltet
7 + 3	**Automatische Spülung EIN / AUS** Ein = Symbol Reinigung aktive in Statusanzeige
8 + 4	**Abrechnungsbetrieb** Nur mit integriertem Abrechnungssystem aktivierbar
8 / 2 / 9	**Vorbrühung EIN / AUS** Ein = Symbol Espresso Symbol Café Crème Symbol Kännchen aktive in Statusanzeige

Maschine betriebsbereit:

4 + 3	**Spülung** Aktivieren einer Spülung
3 x 7	**Temperaturprogrammierung** Wert 1 – 6 aktuelle LED leuchtet

Wert	Boilertemperatur
1	82
2	84
3	86
4	88
5	90
6	92

Störungsanzeigen:

LED	Störungen
⚠ + 1	Temperaturfühler Kaffee / Wasser: Kurzschluss oder Unterbruch
⚠ + 2	Temperaturfühler Dampf: Kurzschluss oder Unterbruch
⚠ + 3	Brüheinheit kann nicht positioniert werden. (Microschalter)
⚠ + 4	Transistor Mühle oder Brüheinheit defekt
✕ + 1	Mühle blockiert

Serviceprogramm Windows-Version, SOLIS Master TOP / PRO V 1.00 r0

1. PC Verbindung

- Verbinden Sie den 9-poligen D-sub-Stecker des Interfacekabels, Art. -Nr. 990.05, mit der Standardschnittstelle (COM1) respektive (COM2) des PC.
- Stecken Sie das Interfacekabel in den Diagnose-Stecker „X16.

2. Programmstart

- Diskette einlegen und **mps.exe** starten

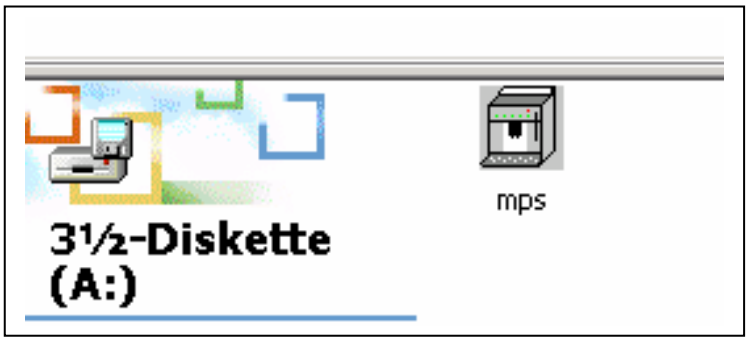

Auswahl der Sprache

Auswahl der COM Schnittstelle

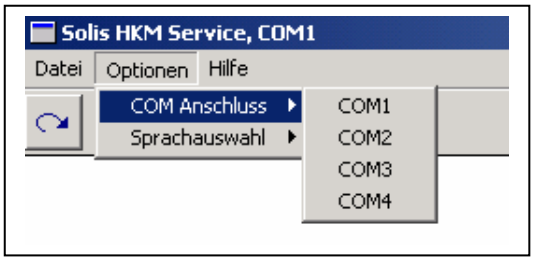

Daten aus Maschine lesen

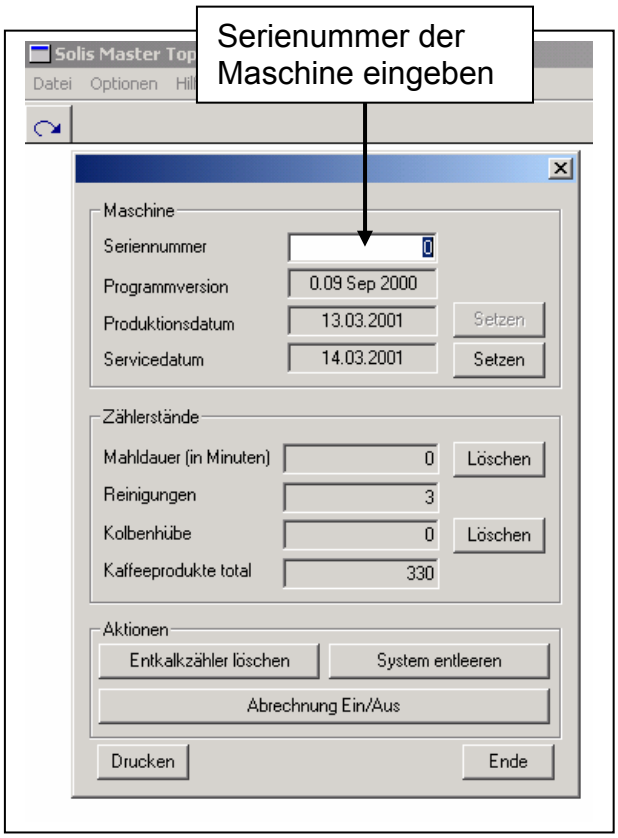

SOLIS MASTER TOP with fixed connection to water Supply
SOLIS MASTER TOP mit Festwasseranschluss
SOLIS MASTER TOP avec raccordement d'eau fixe

- This document belongs to the appliance.
- Please note paragraph “DECALCIFYING”. (page 35)
- Connector set and decalcifying hose are stored in the waste bin.

- Diese Anleitung gehört unbedingt zum Gerät
- Bitte besondere Rubrik „ENTKALKUNG“ beachten. (Seite 35)
- Das Anschlussset und der Entkalkungsschlauch befinden sich im Satzbehälter.

- Cette instruction est partie intégrante de l'appareil
- Veuillez s.v.p. prendre note de la rubrique spéciale "DÉTARTRAGE" (page 35)
- Le kit de raccordement et le flexible de détartrage se trouvent dans le compartiment à marc.

Festwasseranschluss für SOLIS MASTER TOP

Zusatz-Bedienungsanleitung
ACHTUNG: Diese Zusatz-Bedienungsanleitung ersetzt nicht die Original-Bedienungsanleitung der SOLIS MASTER TOP.

Packungsinhalt:

- SOLIS MASTER TOP mit Festwasseranschluss
- Anschluss-Set
- Original-Bedienungsanleitung SOLIS MASTER TOP
- Zusatz-Bedienungsanleitung SOLIS MASTER TOP mit Festwasseranschluss

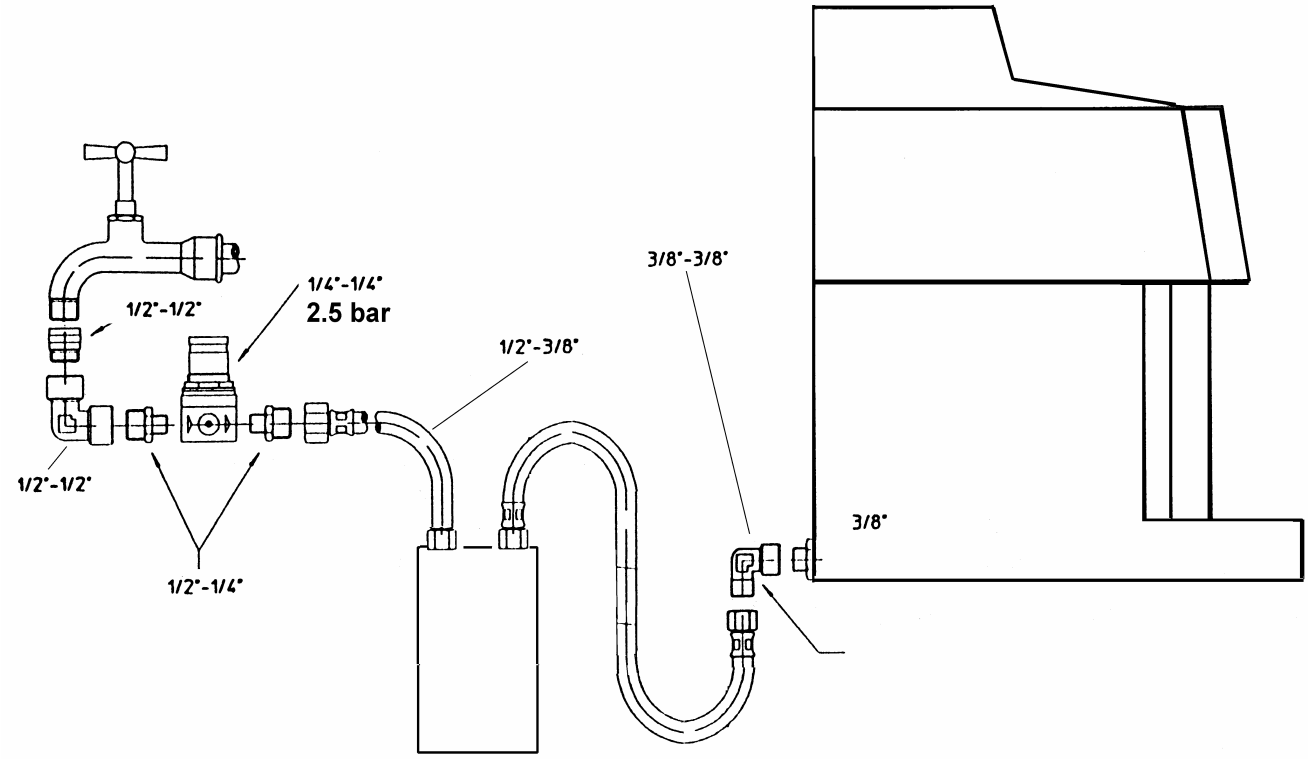

WICHTIGER SICHERHEITS HINWEIS:

Die SOLIS MASTER TOP mit Festwasseranschluss ist anschlussfertig vormontiert. Die Schlauchverbindung mit entsprechendem Zubehör (Anschluss-Set) ist vor Ort gemäss den nachstehend aufgeführten Installationsvorschriften zu montieren. Bei unsachgemässer Installation werden Garantieansprüche von der Firma SOLIS abgelehnt.

ACHTUNG: Bei längerer Betriebsunterbrechung ist der Wasser-Absperrhahn zu schliessen (Gefahr von Wasserschäden).

Vor der Installation sind abzuklären:

- Vorhandener Netzanschluss beim Gerätestandort
- Vorhandener Trinkwasseranschluss mit Wasser-Absperrhahn beim Gerätestandort
- Hausinterne Wasserenthärtungsanlage vorhanden Ja/Nein

Bei nicht vorhandener hausinterner Wasserenthärtungsanlage ist, je nach Wasserhärtegrad, ein entsprechender Enthärtungsfilter unbedingt vorzuschalten.

1. Installation

a) Das Gerät auf eine waagrechte, solide Unterlage stellen.
b) Kontrollieren, ob die Netzspannung mit der Gerätespannung gemäss Typenschild übereinstimmt. (Siehe Original-Bedienungsanleitung SOLIS MASTER TOP Seite 7).
c) Der Festwasseranschluss befindet sich auf der Geräterückseite unten links. Im Anschluss-Set sind die notwendigen Winkelanschlüsse beigepackt. Die Schraubverbindungen sind mit Teflonband zu umwickeln oder mit dem im Set beiliegenden Dichtungsmittel abzudichten. (Für Wasserschäden durch unsachgemässe Installation lehnt SOLIS DEUTSCHLAND GmbH jede Haftung ab).
d) Das Druckreduzier-Ventil ist, wie auf der Zeichnung ersichtlich, unmittelbar nach dem Wasser-Absperrhahn zu montieren. Es ist für eine optimale Funktion des Gerätes werkseitig eingestellt. Diese Einstellung darf nicht verändert werden.
e) Nach bauseitigem Anschluss des Druckschlauches ist vor dem Anschliessen an die Maschine, zwecks Reinigung des Druckschlauches und der Anschlussteile, der Wasserabsperrhahn kurzzeitig zu öffnen. Damit wird sichergestellt, dass keine Verunreinigungen in die SOLIS MASTER TOP gelangen.
f) Die Plastikabdeckung beim geräteseitigen Anschluss entfernen. Druckschlauch mit eingelegter Dichtung an das Gerät anschliessen.
g) Netzstecker mit der Steckdose verbinden, die SOLIS MASTER TOP ist jetzt betriebsbereit. (Bitte Original-Bedienungsanleitung Seite 8, Punkt 3.2 beachten).

2. Inbetriebnahme der SOLIS MASTER TOP

Das Gerät wurde werkseitig nach eingehenden Tests entleert. Gemäss Original-Bedienungsanleitung.

WICHTIG:
Erscheint beim Betrieb die Wassermangel-Anzeige, können folgende Ursachen vorliegen:

Schmutzsieb im Druckschlauch ist verunreinigt.
Vorgehen: Wasser-Absperrhahn schliessen. Schmutzsieb im Druckschlauch entfernen und reinigen. Druckschlauch wieder anschliessen. Wasser-Absperrhahn öffnen.
ACHTUNG: SOLIS MASTER TOP nicht ohne Schmutzsieb betreiben.

Brüheinheit ist verstopft.
(Kaffeepulverreste bzw. Kaffee wurde zu fein gemahlen)
Vorgehen: Reinigungsprogramm starten (siehe Original-Bedienungsanleitung)

Sollte wider Erwarten die Wassermangel-Anzeige immer noch aufleuchten, ist die MASTER TOP einer autorisierten Service-Stelle, .z.B. SOLIS-Kundendienst) zu übergeben.

3. Wartung und Pflege

Die Wartung und Pflege der SOLIS MASTER TOP erfolgt grundsätzlich gemäss Original-Bedienungsanleitung.

4. Einstellen der Kontrollanzeige „Gerät entkalken“

Ein Wasserhärtegrad von 7-8 dH ist die ideale Voraussetzung für eine hohe Kaffeequalität. Bei Verwendung einer Wasserenthärtungsanlage ist es nicht notwendig, dass bei 1.500 bezogenen Kaffees das Gerät entkalkt werden muss. Die SOLIS MASTER TOP kann auf die entsprechende Wasserhärte eingestellt werden.

Vorgehen:

- Gerät in Standby-Modus schalten.
- Programmiertaste (7) und Entkalkungstaste (6) miteinander drücken. Gleichzeitig Betriebstaste (1) drücken. Das Gerät ist jetzt im Einstellmodus.
- Mit der Mengentaste +/- (5), je nach Wasserhärtegrad, die gewünschte Einstellung vornehmen.
- Mit der Programmiertaste (7) den eingestellten Wert abspeichern.

Entkalkungsanzeige nach

1	=	625 Kaffees / ca. 100 Liter	> 14 dH	> 250 ppm
2	=	1325 Kaffees / ca. 200 Liter	13 –14 dH	232 – 250 ppm
3	=	2325 Kaffees / ca. 350 Liter	10 –12 dH	178 – 214 ppm
4	=	4500 Kaffees / ca. 600 Liter	7 – 9 dH	125 – 160 ppm
5	=	5500 Kaffees / ca. 750 Liter	5 – 7 dH	89 – 125 ppm
6	=	(keine Entkalkungsanzeige)		

5. Entkalkung

Vorgehen:

- Gerät in den Standby-Modus schalten.
- Satzbehälter entfernen.
- Wasser-Absperrhahn schliessen.
- Wassertank-Blende demontieren:
  - Seitliche Servicetüre öffnen und Brüheinheit durch Drücken des Griffes vollständig herausziehen.
  - Brüheinheit herausnehmen.
  - Beide Schrauben an der Mittelwand lösen, Wassertankblende entfernen,
  - Brüheinheit wieder einsetzen und die Servicetüre schliessen.
- Vordere Blindmuffe am Magnetventil vorsichtig lösen. Zusatzschlauch auf Anschlussstück schieben und in das mit Entkalkungsgemisch gefüllte Gefäss legen.
- Entkalkungsprogramm gemäss Original-Bedienungsanleitung starten.
- Wenn die Anzeigen Wassermangel und Entkalkung blinken, das Gefäss gründlich ausspülen und mit frischem Wasser auffüllen.
- Jetzt die Entkalkungstaste erneut drücken. Hiermit wird das ganze System mit frischem Wasser durchgespült bis die Entkalkungsanzeige erlischt.
- Zusatzschlauch lösen, Blindmuffe auf Anschluss-Stück montieren und Festwasserverbindung wieder herstellen. Wasser-Absperrhahn öffnen.
- Gerät in Betrieb nehmen. Nach Kontrolle der Dichtigkeit Wassertank-Blende wieder montieren.

Zähler für SOLIS MASTER TOP

Wichtig:
Diese Bedienungsanleitung ersetzt nicht die Original-Bedienungsanleitung der SOLIS MASTER TOP:

1. Tageszähler ablesen

- Schlüssel drehen
- gewünschte Produkttaste drücken
- Produkt-Anzeige erscheint im Display
- Zähler ablesen

2. Tageszähler löschen:

- Schlüssel drehen
- Taste „**+**“ drücken
- Taste „**M**“ drücken
- Taste „**Espresso**“ drücken
- Anzeige „**CLEAR**“ erscheint im Display

3. Anzeige Totalzähler:

- Schlüssel drehen
- Taste „**+**“ drücken
- gewünschte Produktetaste drücken
- Anzeige „**tot**“ erscheint im Display
- Zähler ablesen

4. Anzeige Gesamt-Total:

- Schlüssel drehen
- Taste „**M**“ drücken
- Taste „**Espresso**“ drücken
- Anzeige „**totAl**“ erscheint im Display
- Zähler ablesen

5. Programmieren:

- Schlüssel drehen
- Taste „**+**“ drücken
- Taste „**M**“ drücken + Taste „**M**“ drücken
- Anzeige „**Pro**“ erscheint im Display
- Vorgehen wie in Original-Bedienungsanleitung beschrieben